RECENSE

TERWA

CE

TARIFA 2021

ACTUALIZACIÓN NOVIEMBRE 2022

ÍNDICE

CALIDAD 3

S.I.A. SOLUCIONES INTEGRALES AUXILIARES.....4

FIJACIONES GRC STUDFRAME 5

GRC STUDFRAME
FIJACIÓN A MURO / CANTO DE FORJADO

FIJACIONES GRC SANDWICH-CASCARA 9

GRC SANDWICH CASCARA

FIJACIONES ANTIVUELCO HORMIGÓN Y MÉNSULAS PORTANTES HORMIGÓN 10

PERFIL HORMIGÓN
TORNILLO PERFIL HORMIGÓN
BAYONETAS ANTIVUELCO
ANGULARES ANTIVUELCO
ANCLAJES ANTIVUELCO EN ESTRUCTURA METÁLICA
ANCLAJE ANTIVUELCO EN VIGA CANALÓN
ANCLAJE ANTIVUELCO OCULTO
CONECTOR SPANNSCHLOSS
CAJEADO MAGNÉTICO PARA SPANNSCHLOSS
MÉNSULAS

FIJACIONES CORREAS CUBIERTAS 22

OTRAS FIJACIONES
FIJACIONES DE CORREAS
VARILLA DOBLE ROSCA

CASQUILLOS DE FIJACIÓN 26

BSH - FIJACIÓN CON TERMINACIÓN DOBLADA
BSR - FIJACIÓN CON TERMINACIÓN APLASTADA
HBP - PERNO DE FIJACIÓN

THERMOPIN 27

ELEVACIÓN 1D ROSCADO 28

THL - LAZO DE ELEVACIÓN ROSCADO
THS1 - GANCHO DE ELEVACIÓN ROSCADO
THS3 - GANCHO DE ELEVACIÓN ROSCADO GIRATORIO
TIL - LAZO DE ELEVACIÓN PERDIDO
TGK - CASQUILLO DE ELEVACIÓN CON CORRUGADO CORTO
TGL - CASQUILLO DE ELEVACIÓN CON CORRUGADO LARGO
HBS - CASQUILLO DE ELEVACIÓN CON BULON T PARA ALTAS CARGAS
HSB - CASQUILLO DE ELEVACIÓN SIMPLE CON FRENO
HSP - CASQUILLO CON PLETINA SOLDADA
AP - TAPA DE PLÁSTICO
TPG - TAPA DE PLÁSTICO GRIS
KU-10 - TAPA DE PLÁSTICO CLAVABLE
TPM - TAPA MAGNÉTICA

ELEVACIÓN 2D PLETINA 33

TF2 - GANCHO DE ELEVACIÓN
SA-ST - ANCLAJE
SA-TTU - ANCLAJE DE VOLTEO INCLINADO
RBF - CAZOLETA DE REBAJE

ELEVACIÓN 3D BULONES 35

BULÓN T
BULÓN OJAL
GANCHO DE ELEVACIÓN 3D
CAZOLETAS DE GOMA PARA CAJEADO ESTÁNDAR
CAZOLETAS DE GOMAS ESTRECHAS
CAZOLETAS DE ACERO INOXIDABLE MAGNÉTICAS
ANILLO DE GOMA
PLACA DE FIJACIÓN CON BARRA ROSCADA Y PALOMILLA IPDV

EMPALMES ARMADURAS ALC 38

ÍNDICE

GARROTAS DE CIMENTACIÓN 39
GARROTAS EN "L"

SEPARADORES PARA HORMIGÓN 40
SEPARADOR "PARRILLA" 105 X 250 MM
SEPARADOR "TIMÓN"
SEPARADOR "CONDOR"
SEPARADOR "TORRE"
PIEZA FORJADO IN SITU "UNIFOR"

OTROS ACCESORIOS PARA HORMIGÓN 42
CONO Ø22 MM
TAPÓN PLÁSTICO
CONO PARA GUARDACUERPOS Ø40 MM (CON TAPA)
BASE CUADRADA PARA VALLA DE SEGURIDAD

CONDICIONES GENERALES DE VENTA 43

CALIDAD - SIA

AENOR

Certificado del
Sistema de Gestión de la Calidad

AENOR
ER
Empresa Registrada
ISO 9001

ER-1190/2000

AENOR certifica que la organización

INDUSTRIAL RECENSE, S.L.

dispone de un sistema de gestión de la calidad conforme con la Norma ISO 9001:2015

para las actividades: El diseño y la producción de elementos de fijación fabricados en acero zincado, lacado y acero inoxidable.
La distribución de láminas aislantes e impermeabilizantes y otros elementos de fijación metálicos y de plástico.

que se realizan en: PQ EMPRESARIAL A PONTENOVA, PARCELAS 33-39. 27720 - A PONTENOVA (LUGO)

Fecha de primera emisión: 2000-09-21
Fecha de última emisión: 2021-09-16
Fecha de expiración: 2024-09-16

Rafael GARCÍA MEIRO
Director General

AENOR INTERNACIONAL S.A.U.
Génova, 6. 28004 Madrid. España
Tel. 91 432 60 00.- www.aenor.com

IAF ENAC IQNet

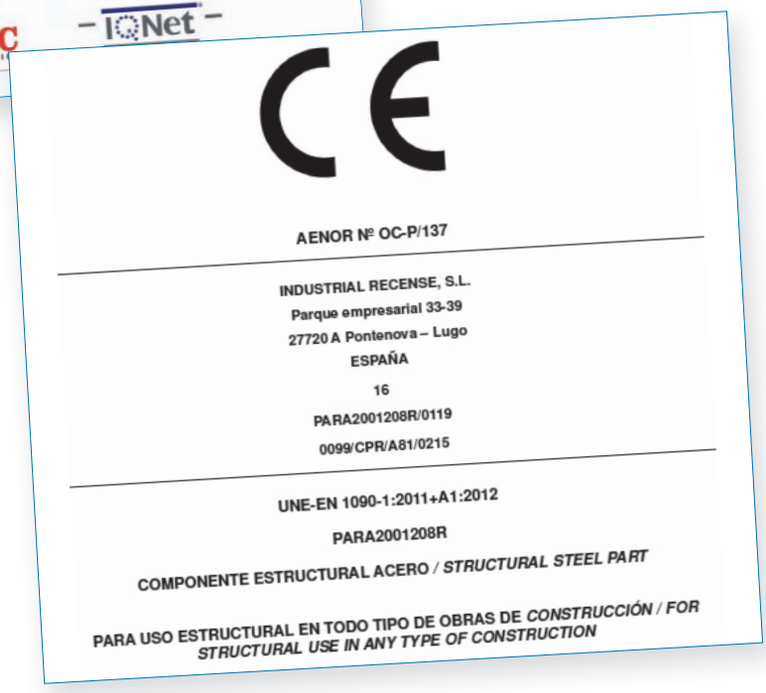

CE

AENOR Nº OC-P/137

INDUSTRIAL RECENSE, S.L.
Parque empresarial 33-39
27720 A Pontenova – Lugo
ESPAÑA

16

PARA2001208R/0119

0099/CPR/A81/0215

UNE-EN 1090-1:2011+A1:2012

PARA2001208R

COMPONENTE ESTRUCTURAL ACERO / *STRUCTURAL STEEL PART*

PARA USO ESTRUCTURAL EN TODO TIPO DE OBRAS DE *CONSTRUCCIÓN / FOR STRUCTURAL USE IN ANY TYPE OF CONSTRUCTION*

S.I.A. SOLUCIONES INTEGRALES AUXILIARES

OFICINA TECNICA - MARCADO CE

Ofrecemos el servicio de ingeniería y cálculo de estructuras, para poder fijar los elementos con la mejor garantía. Marcado CE según UNE 1090.

Nuestra oficina técnica, le ayudará a elegir la solución óptima en coste y plazo de entrega.

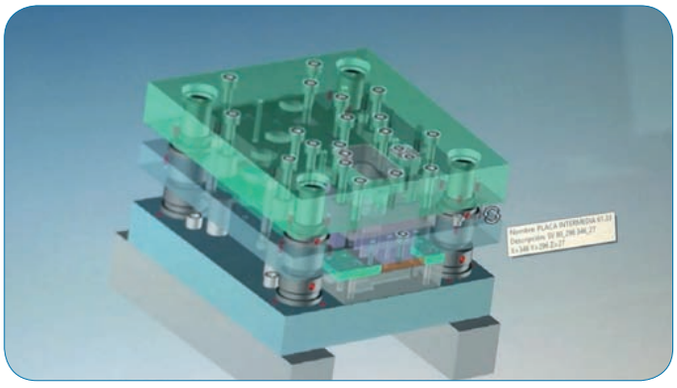

AENOR
Certificado del
Sistema de Gestión de la Calidad
EN-1090
INDUSTRIAL RECENSE, S.L.

AENOR
Certificate of conformity
of the factory production control
CE
0099
0099/CPR/AB1/0215
INDUSTRIAL RECENSE, S.L.

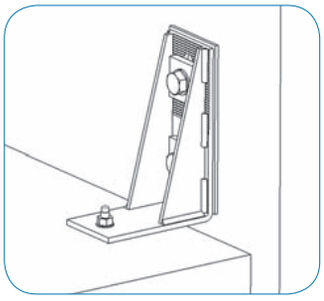

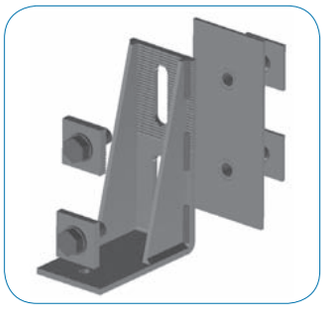

FABRICACION A MEDIDA

Fabricamos a medida las piezas que necesite. Disponemos de instalación de zincado propia y pintura en polvo para dar un servicio integral en el menor tiempo posible.

Nuestro procedimiento de zincado + sellado ofrece garantías de corrosión.Fe/Zn8/A/T2 según UNE EN ISO 2081 con un mínimo de 8 micras.

También se pueden dar otros servicios como zinc níquel o galvanizado en caliente.

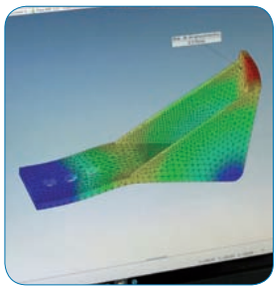

LIBRERIA BIM

Tenemos una librería online con disponibilidad de nuestras piezas en formato adecuado para BIM Building integrated Modeling.

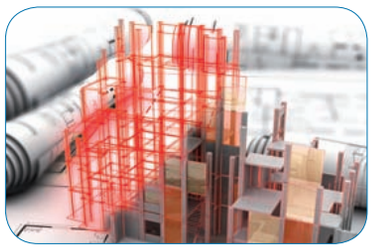

FIJACIONES GRC STUDFRAME

GRC STUDFRAME

Sistema de sustentación a forjado mediante anclajes portantes y antivuelco para paneles prefabricados de hormigón GRC tipo Studframe.

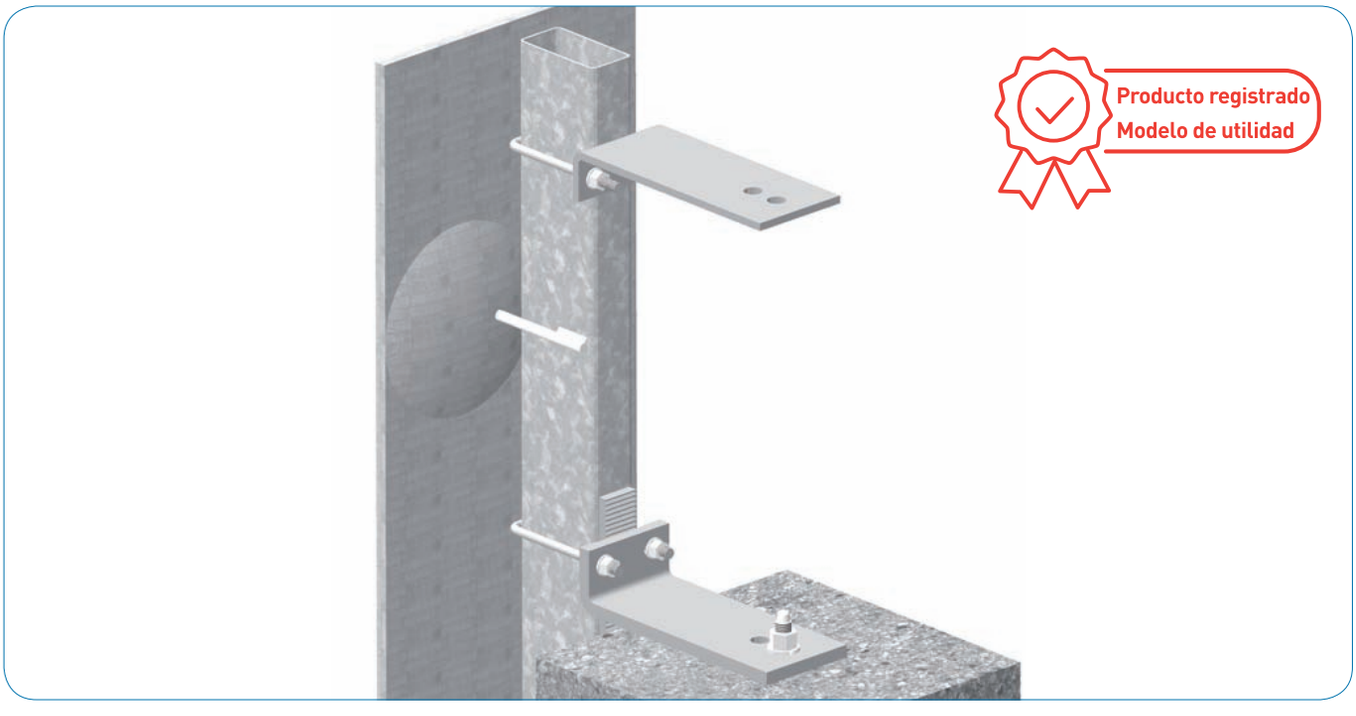

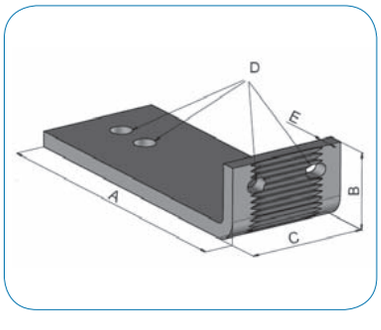

CÓDIGO	GRUPO DE CARGA (t)	A x B x C x E (mm)	D (mm)	UDS. / CAJA	PRECIO / 100 Unidades
PAA2005010R	hasta 0,7	200 x 50 x 80 x 10	2 (15x9) + 2Ø14	15	1.553,85

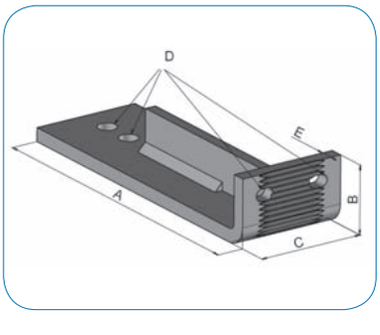

CÓDIGO	GRUPO DE CARGA (t)	A x B x C x E (mm)	D (mm)	UDS. / CAJA	PRECIO / 100 Unidades
PARA2405010R	hasta 0,7	240 x 50 x 80 x 10	2 (15x9) + 2Ø14	10	2.184,62
PARA2805010R	hasta 0,7	280 x 50 x 80 x 10	2 (15x9) + 2Ø14	10	CONSULTAR

GRC STUDFRAME

CE

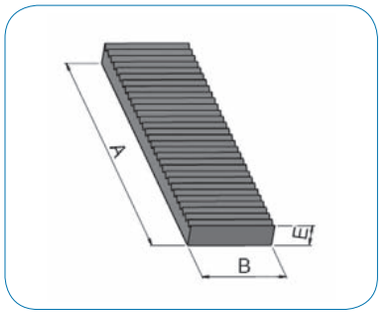

CÓDIGO	GRUPO DE CARGA (t)	A x B x E (mm)	D (mm)	UDS. / CAJA	PRECIO / 100 Unidades
PD120308	-	120 x 30 x 8	-	75	581,54

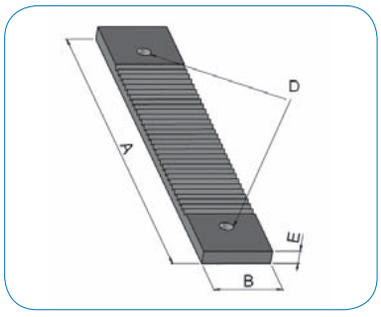

CÓDIGO	GRUPO DE CARGA (t)	A x B x E (mm)	D (mm)	UDS. / CAJA	PRECIO / 100 Unidades
PD180306T6	-	180 x 30 x 6	2Ø6	25	538,46

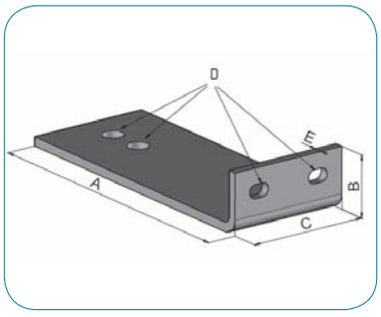

CÓDIGO	GRUPO DE CARGA (t)	A x B x C x E (mm)	D (mm)	UDS. / CAJA	PRECIO / 100 Unidades
PA200406R	0,8	200 x 40 x 80 x 6	2 (15x9) + 2Ø14	20	683,23
PA240406R	0,8	240 x 40 x 80 x 6	2 (15x9) + 2Ø14	15	CONSULTAR
PA280406R	0,8	280 x 40 x 80 x 6	2 (15x9) + 2Ø14	1	CONSULTAR

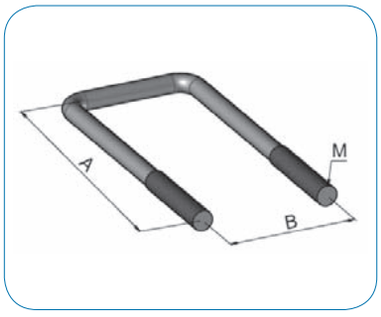

CÓDIGO	GRUPO DE CARGA (t)	A x B x C (mm)	MÉTRICA	UDS. / CAJA	PRECIO / 100 Unidades
AU12050M8EQ	-	120 x 50 x 40	M8	250	112,31
AU10040M8EQ	-	100 x 40 x 40	M8	250	86,88

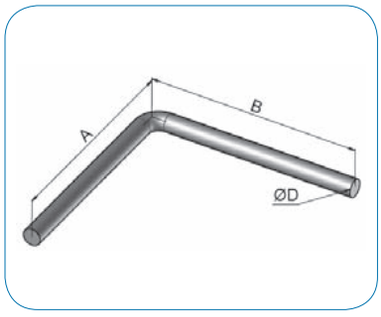

CÓDIGO	GRUPO DE CARGA (t)	A x B (mm)	D (mm)	UDS. / CAJA	PRECIO / 100 Unidades
VL1001008SR	-	100 x 100	8	250	44,62

FIJACIÓN A MURO / CANTO DE FORJADO

CE

Sistema portante para sustentación de paneles de hormigón GRC tipo STUDFRAME en paramentos verticales. Fijación al bastidor metálico mediante abarcones y bloqueo con tornillos autotaladrantes. Permite ajuste vertical, frontal y transversal.

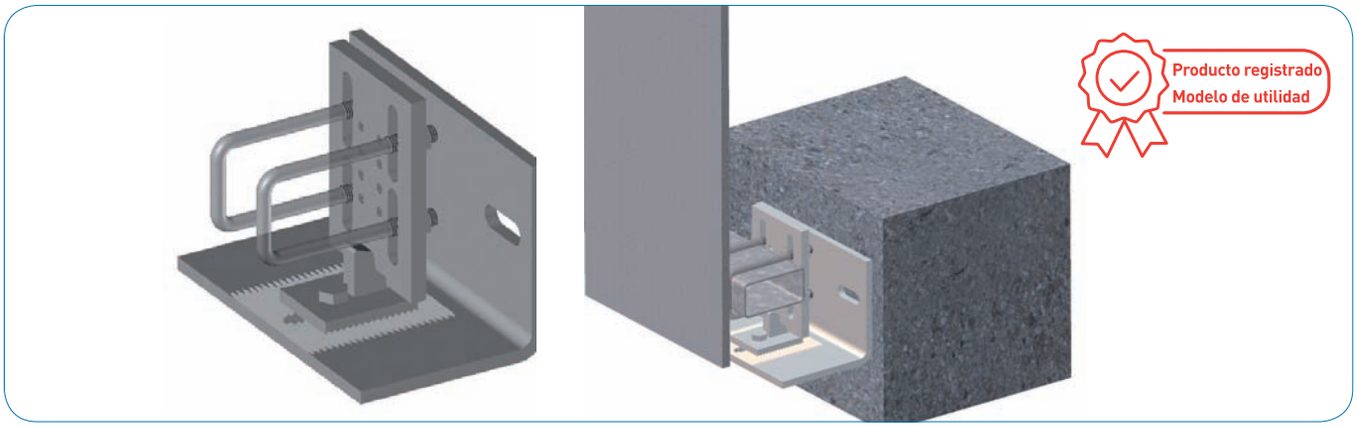

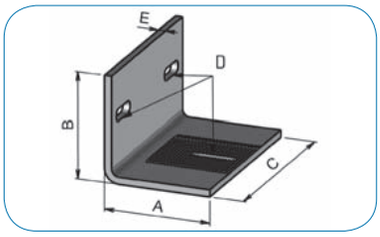

CÓDIGO	GRUPO DE CARGA (t)	A x B x C x E (mm)	D (mm)	UDS. / CAJA	PRECIO / 100 Unidades
PAA1201202008R	Hasta 1	120 x 120 x 200 x 8	2(39x14) + 52x11	6	2.833,85

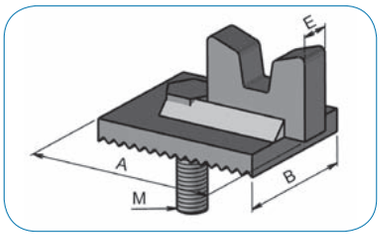

CÓDIGO	GRUPO DE CARGA (t)	A x B x C x E (mm)	MÉTRICA (mm)	UDS. / CAJA	PRECIO / 100 Unidades
P6850T	-	68 x 50 x 12	10	50	1.107,69

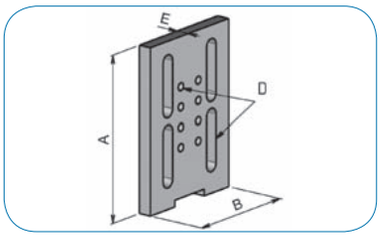

CÓDIGO	GRUPO DE CARGA (t)	A x B x C x E (mm)	D (mm)	UDS. / CAJA	PRECIO / 100 Unidades
P1259010R	-	125 x 90 x 10	4(47x11) + 8Ø6	30	876,92

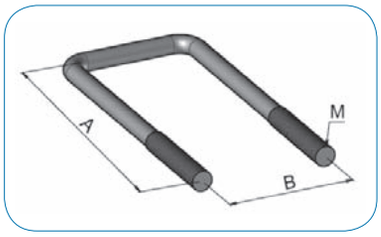

CÓDIGO	GRUPO DE CARGA (t)	A x B x C x E (mm)	MÉTRICA (mm)	UDS. / CAJA	PRECIO / 100 Unidades
AU11552M10EQ	M10	115 x 52 x 30	10	125	124,02

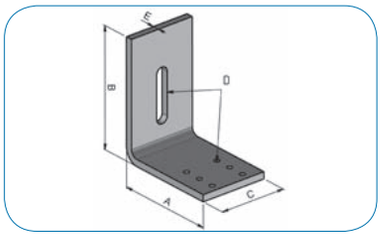

CÓDIGO	GRUPO DE CARGA (t)	A x B x C x E (mm)	D (mm)	UDS. / CAJA	PRECIO / 100 Unidades
PA1201408R	0,32	120 x 140 x 80 x 8	64X14 + 6Ø6	20	1.098,46
PA12014012R	0,65	120 x 140 x 80 x 12	64X14 + 6Ø6	10	1.630,77

* Acabado Fe/Zn8/A/T2 s. EN ISO 2081 (Zincado+sellado).

** Recense tiene la posibilidad de fabricar estas piezas en otro material ó acabado, según las especificaciones del cliente, así como con otras dimensiones.

PERFIL HORMIGÓN SIN BULONES

Perfil para fijar al bastidor del panel GRC STUDFRAME. Se suministran sin el relleno de espuma.

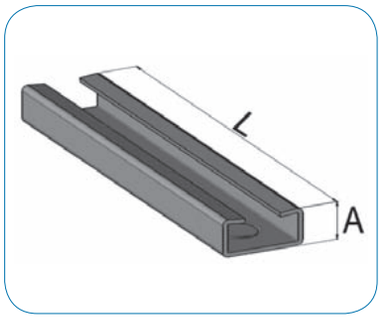

CÓDIGO	GRUPO DE CARGA (t)	L (mm)	A (mm)	UDS. / CAJA	ACABADO	PRECIO / 100 Unidades
PH4022-2SBSE	0,8	200	22	50	Zincado-Sellado	249,23
PH4022-3SBSE	0,8	150	22	50	Zincado-Sellado	193,85

* Acabado Fe/Zn8/A/T2 s. EN ISO 2081 (Zincado+sellado).
** Recense puede suministrar perfiles de otras medidas, resistencias o materiales según las necesidades del cliente.
*** Consultar ofertas por cantidad.

GRC SANDWICH-CASCARA

Anclajes para paneles prefabricados de hormigón GRC tipo SANDWICH o CASCARA.

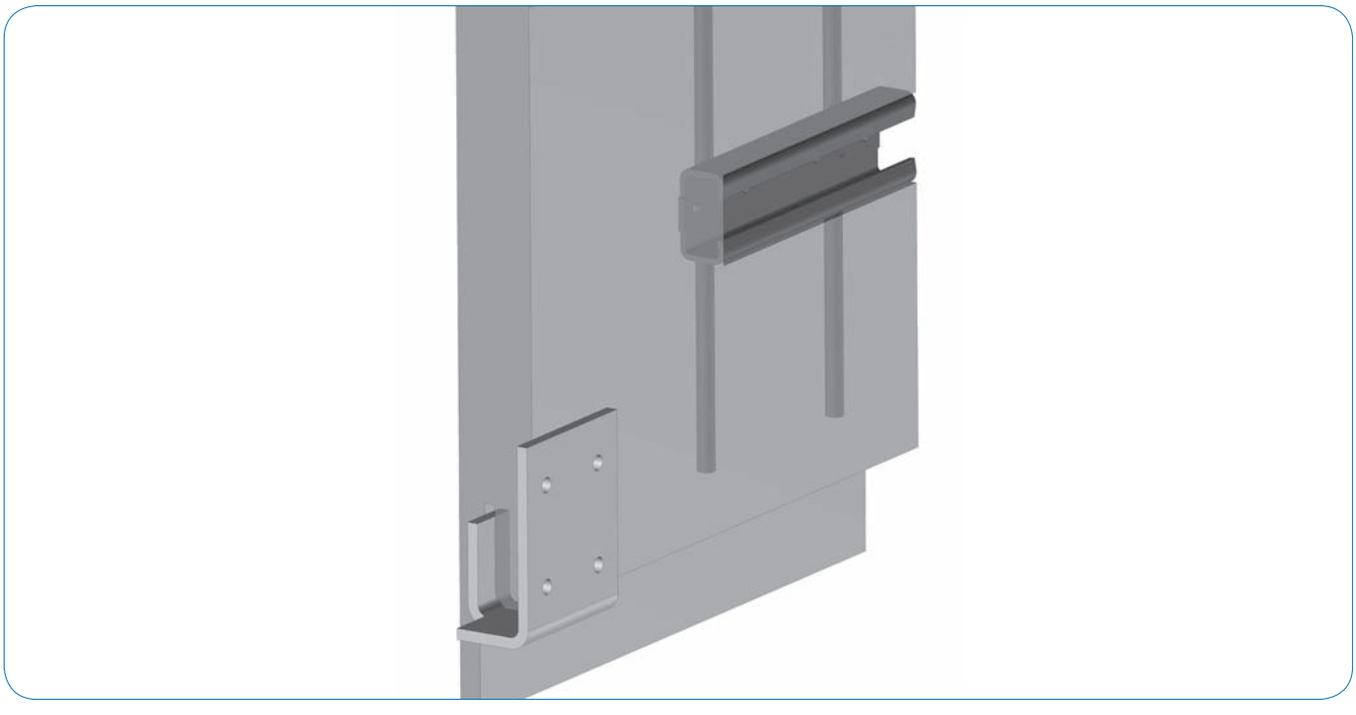

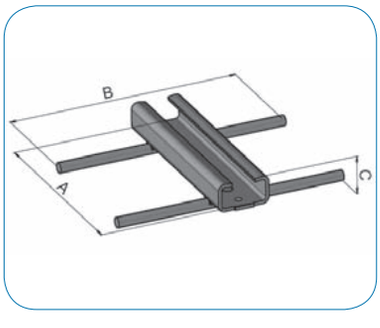

CÓDIGO	GRUPO DE CARGA (t)	A x B x C (mm)	UDS. / CAJA	PRECIO / 100 Unidades
PH4022-3BS	hasta 0,8	150 x 180 x 30	25	541,54

CE

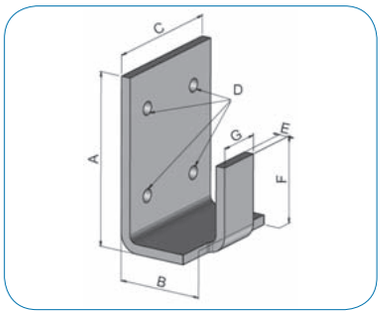

CÓDIGO	GRUPO DE CARGA (t)	A x B x C x E x F x G (mm)	D (mm)	UDS. / CAJA	PRECIO / 100 Unidades
EACCI45X3	0,15	90 x 45 x 70 x 5 x 45 x 25	4Ø7	50	CONSULTAR

FIJACIONES ANTIVUELCO HORMIGÓN Y MÉNSULAS PORTANTES HORMIGÓN

PERFIL HORMIGÓN

Perfil para dejar embebido en elementos de hormigón para su posterior fijación mediante Tornillos de Perfil de Hormigón TPH y el anclaje correspondiente. Se presentan con un relleno de espuma de polietileno plastificada fácilmente extraíble.

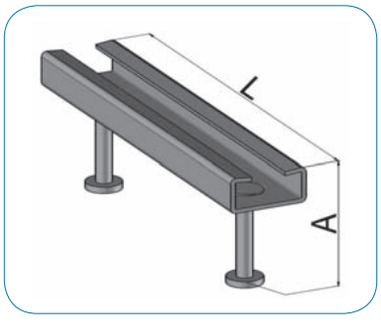

	CÓDIGO	GRUPO DE CARGA (t)	L (mm)	A (mm)	UDS. / CAJA	ACABADO	PRECIO / 100 Unidades
	PH4022-2	0,8	200	83	25	Zincado-Sellado	353,85
	PH4022-3	0,8	150	67	25	Zincado-Sellado	280,00
NOVEDAD	PH4930-2GC	1,7	200	96	20	Galvanizado en caliente	

* Acabado Fe/Zn8/A/T2 s. EN ISO 2081 (Zincado+sellado).
** Recense puede suministrar perfiles de otras medidas, resistencias o materiales según las necesidades del cliente.
*** Consultar ofertas por cantidad.

TORNILLO PERFIL HORMIGÓN

Tornillo para fijar elementos al Perfil de Hormigón PH4022. Calidad 8.8. Equipados con una tuerca DIN 934 y una arandela DIN 125.

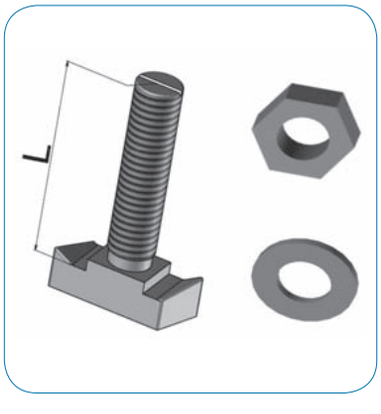

	CÓDIGO	L (mm)	ROSCA	UDS. / CAJA	ACABADO	PRECIO / 100 Unidades
	TPH1230	30	12	200	Zincado	218,00
	TPH1250	50	12	200	Zincado	230,00
	TPH1270	70	12	200	Zincado	448,00
	TPH12100	100	12	200	Zincado	454,00
	TPH1660	60	16	100	Zincado	365,80
	TPH1680	80	16	100	Zincado	411,70
NOVEDAD	*TPH4930M1650GC	50	16	50	Galv. caliente	576,39

* Equipado con tuerca DIN934 sin arandela.

BAYONETAS ANTIVUELCO

CE

Anclaje antivuelco para fijación de paneles a estructura de hormigón mediante la interposición de perfiles y/ó tornillos de anclaje expansivo.

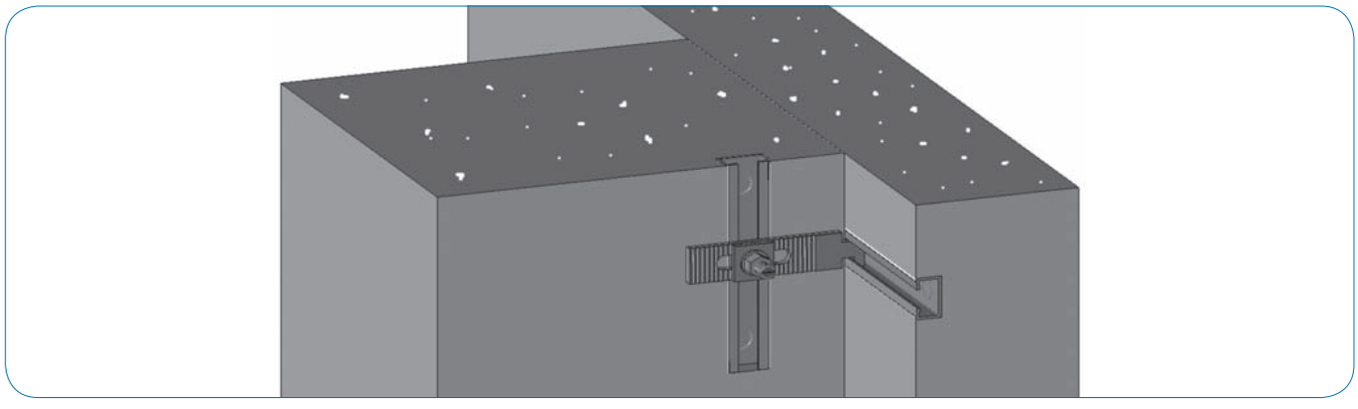

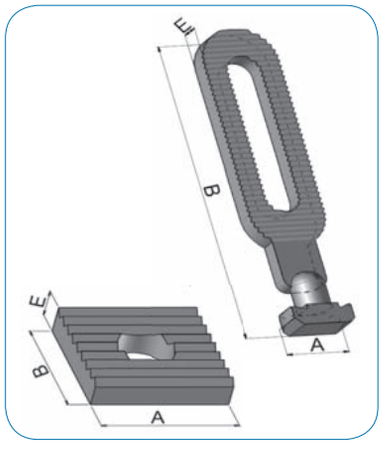

CÓDIGO	GRUPO DE CARGA (t)	A x B x E (mm)	D (mm)	UDS. / CAJA	PRECIO / 100 Unidades
B1703810REQ	0,8	32 x 170 x 10	88 x 17,5	50	
		39 x 39 x 10	ø 13	50	

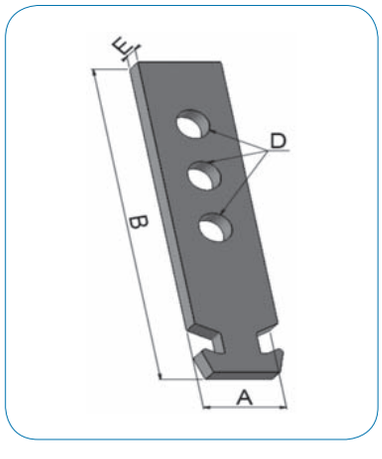

CÓDIGO	GRUPO DE CARGA (t)	A x B x E (mm)	D (mm)	UDS. / CAJA	PRECIO / 100 Unidades
B150358T14	1	35 x 150 x 8	3 ø 14	50	345,38
B210358T14	1	35 x 210 x 8	3 Ø 14	30	349,85
B260358T14	1	35 x 260 x 8	3 Ø 14	25	421,54

* Acabado Fe/Zn8/A/T2 s. EN ISO 2081 (Zincado+sellado).

** Recense tiene la posibilidad de fabricar estas piezas en otro material ó acabado, según las especificaciones del cliente, así como con otras dimensiones.

ANGULARES ANTIVUELCO

CE

Anclaje antivuelco para fijación de paneles a estructura de hormigón mediante la interposición de perfiles y/ó tornillos de anclaje expansivo.

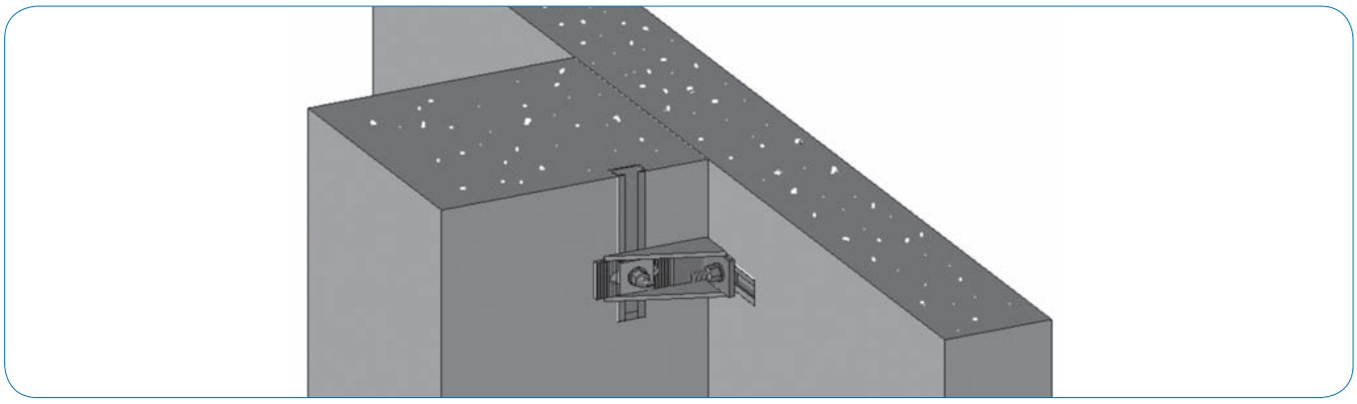

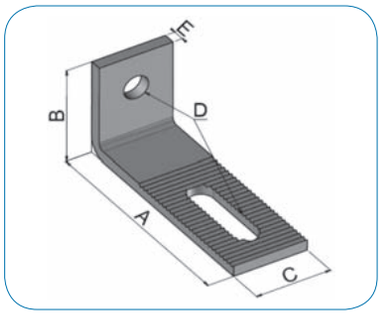

CÓDIGO	GRUPO DE CARGA (t)	A x B x C x E (mm)	D (mm)	UDS. / CAJA	PRECIO / 100 Unidades
PAA150708R	0,5	150 x 70 x 50 x 8	17 x 64 + ø17	30	904,62

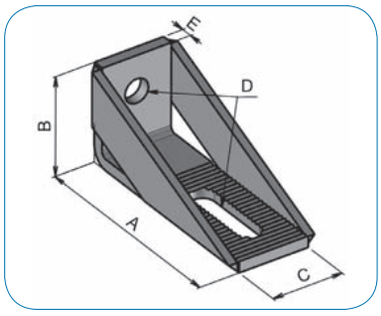

CÓDIGO	GRUPO DE CARGA (t)	A x B x C x E (mm)	D (mm)	UDS. / CAJA	PRECIO / 100 Unidades
PARA150708R-2	1,3	150 x 70 x 50 x 8	17 x 64 + ø17	20	CONSULTAR

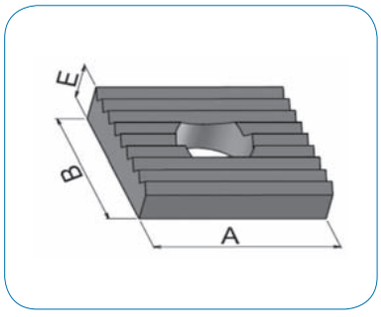

CÓDIGO	GRUPO DE CARGA (t)	A x B x E (mm)	D (mm)	UDS. / CAJA	PRECIO / 100 Unidades
CPA448T17	-	44 x 44 x 8	ø17	50	249,23
CPA448T14	-	44 x 44 x 8	ø14	50	323,08

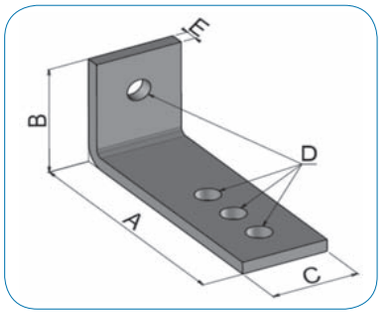

CÓDIGO	GRUPO DE CARGA (t)	A x B x C x E (mm)	D (mm)	UDS. / CAJA	PRECIO / 100 Unidades
PAA150708T14	0,5	150 x 70 x 50 x 8	3ø 14 + ø14	30	349,08
PAA200708T14	0,5	200 x 70 x 50 x 8	3ø 14 + ø14	25	386,15

* Acabado Fe/Zn8/A/T2 s. EN ISO 2081 (Zincado+sellado).
** Recense tiene la posibilidad de fabricar estas piezas en otro material, acabado ó dimensiones.

ANGULARES ANTIVUELCO

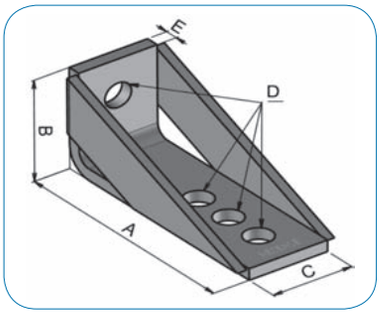

CÓDIGO	GRUPO DE CARGA (t)	A x B x C x E (mm)	D (mm)	UDS. / CAJA	PRECIO / 100 Unidades
PARA150708T17-2	1,3	150 x 70 x 50 x 8	3ø 17 + ø17	20	1.227,69

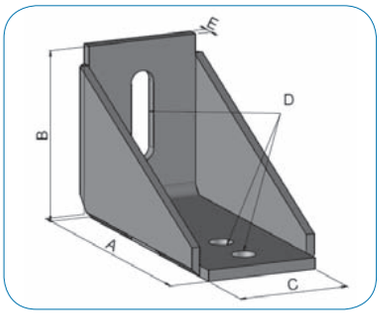

CÓDIGO	GRUPO DE CARGA (t)	A x B x C x E (mm)	D (mm)	UDS. / CAJA	PRECIO / 100 Unidades
PAR2001208R	1,8	200 x 120 x 80 x 8	2ø 17 + 17 x 64	8	2.369,23

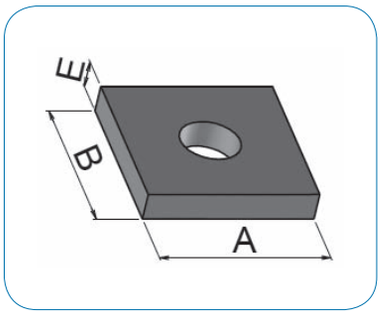

CÓDIGO	GRUPO DE CARGA (t)	A x B x E (mm)	D (mm)	UDS. / CAJA	PRECIO / 100 Unidades
CP608T17	-	60 x 60 x 8	ø17	50	CONSULTAR

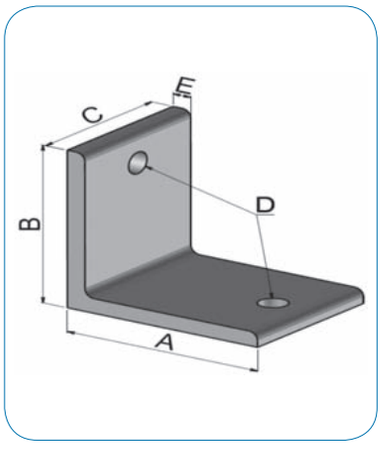

CÓDIGO	GRUPO DE CARGA (t)	A x B x C x E (mm)	D (mm)	UDS. / CAJA	PRECIO / 100 Unidades
GA100x10	1	100 x 100 x 80 x 10	ø14 + ø14	20	451,92
GA100x10T17	1	100 x 100 x 80 x 10	ø17 + ø17	20	471,00

* Acabado Fe/Zn8/A/T2 s. EN ISO 2081 (Zincado+sellado).

** Recense tiene la posibilidad de fabricar estas piezas en otro material, acabado ó dimensiones.

ANCLAJES ANTIVUELCO EN ESTRUCTURA METÁLICA

CE

Anclaje antivuelco para fijación de paneles a perfiles de estructura metálica.

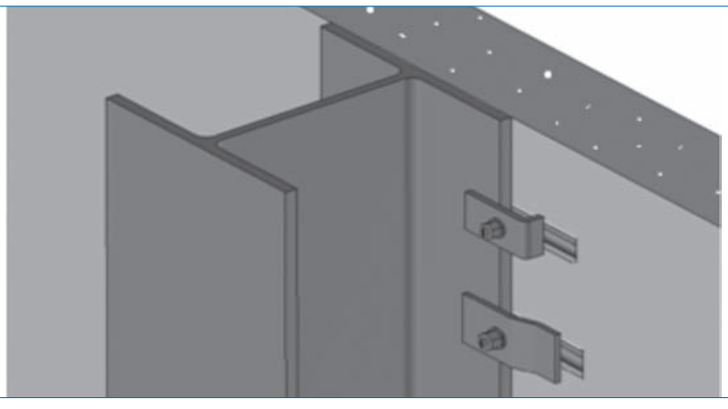

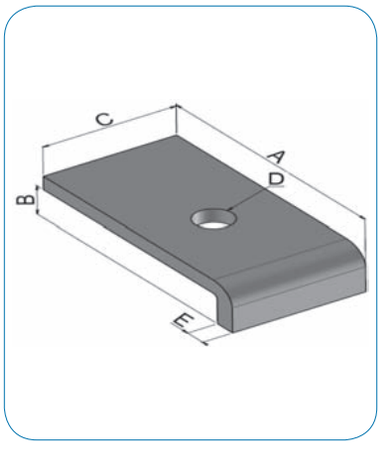

CÓDIGO	GRUPO DE CARGA (t)	A x B x C x E (mm)	D (mm)	UDS. / CAJA	PRECIO / 100 Unidades
GE125X8	0,9	100 x 17 x 50 x 8	14	50	173,40
GE125X8T17	0,9	100 x 17 x 50 x 8	17	50	175,00

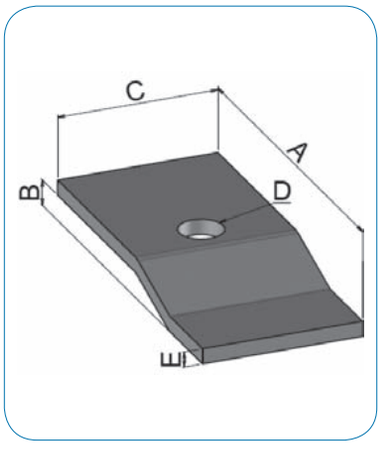

CÓDIGO	GRUPO DE CARGA (t)	A x B x C x E (mm)	D (mm)	UDS. / CAJA	PRECIO / 100 Unidades
CH15130	0,65	130 x 10 x 60 x 6	16,5	50	270,09
CH156196	0,65	130 x 15 x 60 x 6	16,5	50	344,91
CH156196R	0,65	130 x 15 x 60 x 6	25X17	50	298,15

* Acabado Fe/Zn8/A/T2 s. EN ISO 2081 (Zincado+sellado).

** Recense tiene la posibilidad de fabricar estas piezas en otro material ó acabado, según las especificaciones del cliente, así como con otras dimensiones.

ANCLAJE ANTIVUELCO EN VIGA CANALÓN

CE

Anclaje antivuelco para fijación de paneles a viga canalón de hormigón de espesor desde 60 a 80 mm.

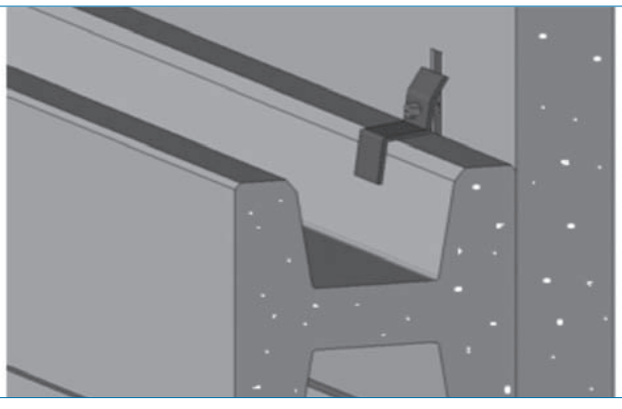

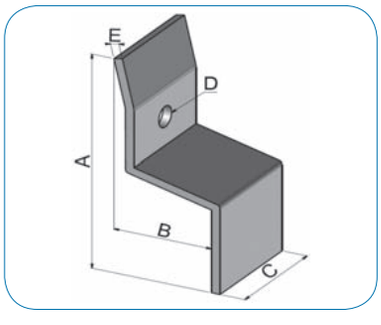

CÓDIGO	GRUPO DE CARGA (t)	A x B x C x E (mm)	D (mm)	UDS. / CAJA	PRECIO / 100 Unidades
CH15160	0,3	160 x 71 x 80 x 6	17	25	575,38

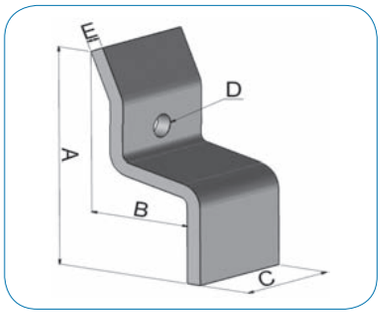

CÓDIGO	GRUPO DE CARGA (t)	A x B x C x E (mm)	D (mm)	UDS. / CAJA	PRECIO / 100 Unidades
GFVC01	1	160 x 71 x 80 x 10	17	15	1.052,31

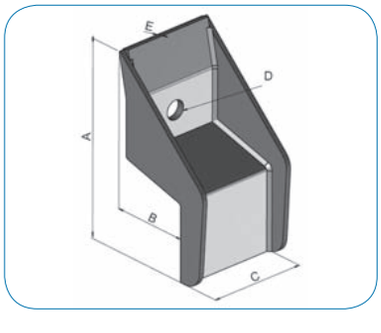

CÓDIGO	GRUPO DE CARGA (t)	A x B x C x E (mm)	D (mm)	UDS. / CAJA	PRECIO / 100 Unidades
GRFVC01	1,5	160 x 71 x 80 x 10	17	15	CONSULTAR

* Acabado Fe/Zn8/A/T2 s. EN ISO 2081 (Zincado+sellado).

** Recense tiene la posibilidad de fabricar estas piezas en otro material ó acabado, según las especificaciones del cliente, así como con otras dimensiones.

ANCLAJE ANTIVUELCO OCULTO

Anclaje antivuelco oculto para fijación de paneles a pilar. Permite la regulación en los tres ejes así como la interposición de una cámara de aire entre el panel y el pilar.

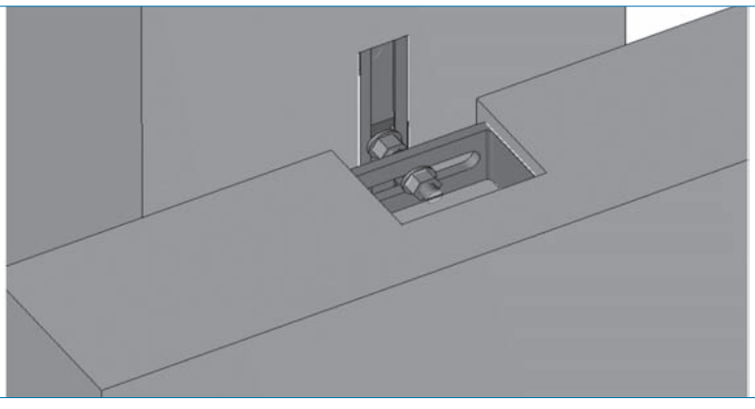

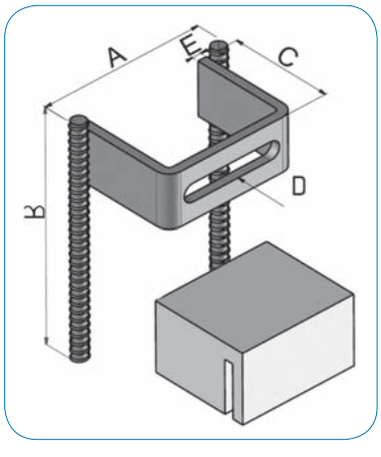

CÓDIGO	GRUPO DE CARGA (t)	A x B x C x E (mm)	D (mm)	UDS. / CAJA	PRECIO / 100 Unidades
AO14490	1,4	144 x 215 x 90 x 8	17 x 80	20	1.039,08

* Acabado Fe/Zn8/A/T2 s. EN ISO 2081 (Zincado+sellado).

** Recense tiene la posibilidad de fabricar estas piezas en otro material ó acabado, según las especificaciones del cliente, así como con otras dimensiones.

OTRAS MEDIDAS Y DISEÑOS

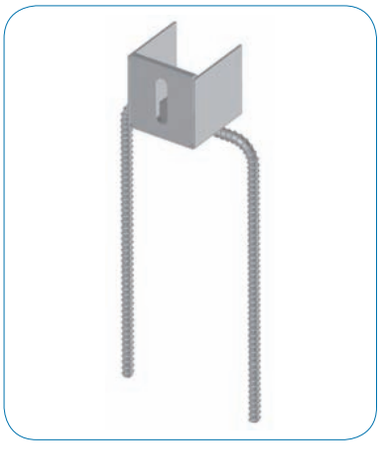

AO200100

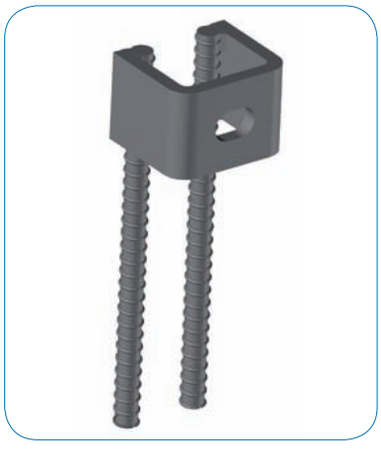

AO7060SC

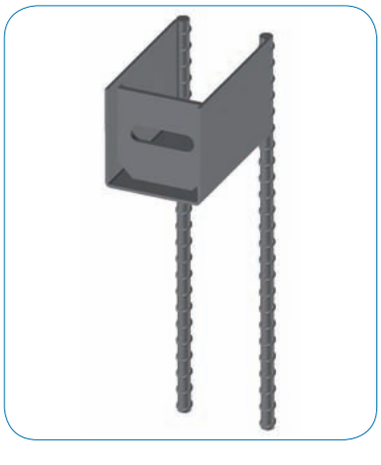

AO95162

CONECTOR SPANNSCHLOSS

CE

Conexión atornillada en seco para la unión de elementos prefabicados de hormigón. Resistencia a tracción y cortante. Evaluación Técnica Europea 19/0013.

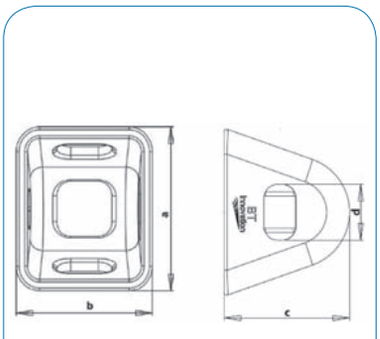

CÓDIGO	GRUPO DE CARGA (t)	A x B x C (mm)	D (mm)	UDS. / CAJA	PRECIO / 100 Unidades
SPN12EQ	3,75 / 0,81 (t/c)	70 x 70 x 51,5	25 x 14	1	CONSULTAR
SPN16EQ	6,43 / 1,67 (t/c)	90 x 90 x 65	30 x 18	1	CONSULTAR
SPN20EQ	7,56 / 2,06 (t/c)	120 x 100 x 90	40 x 22	1	CONSULTAR

* Acabado zincado electrolítico. Disponible en otros acabados.
** Equipado con tornillos y arandelas, no se incluyen los casquillos roscados.

CAJEADO MAGNÉTICO PARA SPANNSCHLOSS

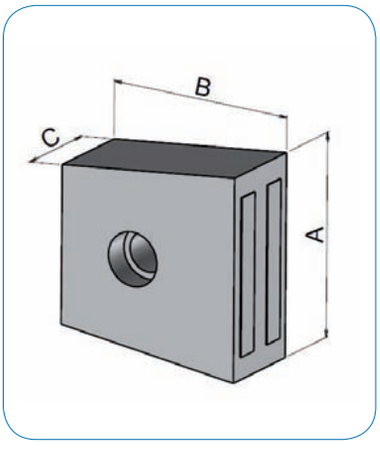

CÓDIGO	A x B x C (mm)	UDS. / CAJA	PRECIO / 100 Unidades
CMSPN12	90 x 85 x 40	1	CONSULTAR
CMSPN16	105 x 100 x 50	1	CONSULTAR
CMSPN20	140 x 130 x 60	1	CONSULTAR

* Para cada unión se necesitan dos cajeados. Equipado con tornillos para fijación de los casquillos.
** Se puede suministrar también sin imanes

MÉNSULAS

CE

Sistema de sustentación de paneles prefabricados de hormigón sobre forjados horizontales. Solo para cargas verticales, las cargas horizontales deben ser transmitidas con otros elementos específicos para ello.

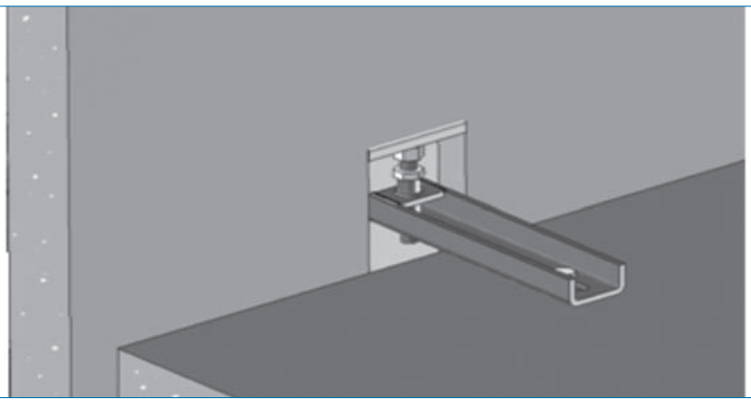

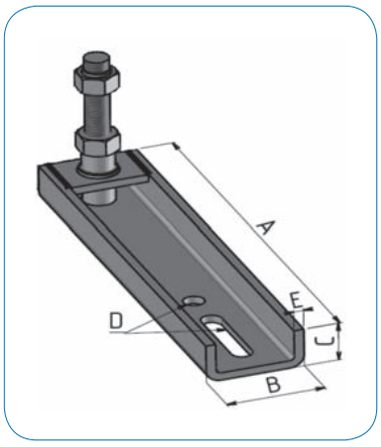

CÓDIGO	GRUPO DE CARGA (t)	A x B x C x E (mm)	D (mm)	UDS. / CAJA	PRECIO / 100 Unidades
MF45T	hasta 4,5	350 x 80 x 40 x 8	17 x 80 + ø17	5	3.600,00
MF2	hasta 5	380 x 80 x 60 x 8	17 x 80 + ø17	5	4.584,62

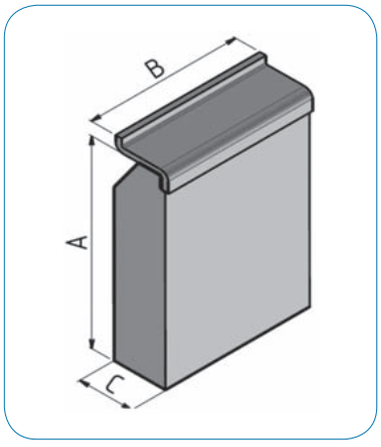

CÓDIGO	GRUPO DE CARGA (t)	A x B x C x E (mm)	D (mm)	UDS. / CAJA	PRECIO / 100 Unidades
CMFPR-2	-	215 x 140 x 50	-	20	1.063,69

* Acabado Fe/Zn8/A/T2 s. EN ISO 2081 (Zincado+sellado). ** Para ménsulas de distinta medida o carga consultar con Recense.
*** Recense tiene la posibilidad de fabricar estas piezas en otro material ó acabado, según las especificaciones del cliente, así como con otras dimensiones.

MÉNSULAS

CE

Sistema de sustentación de paneles prefabricados de hormigón sobre forjados horizontales. Transmiten tanto cargas verticales (peso) como horizontales (viento, barandilla…) según fichas técnicas relacionadas.

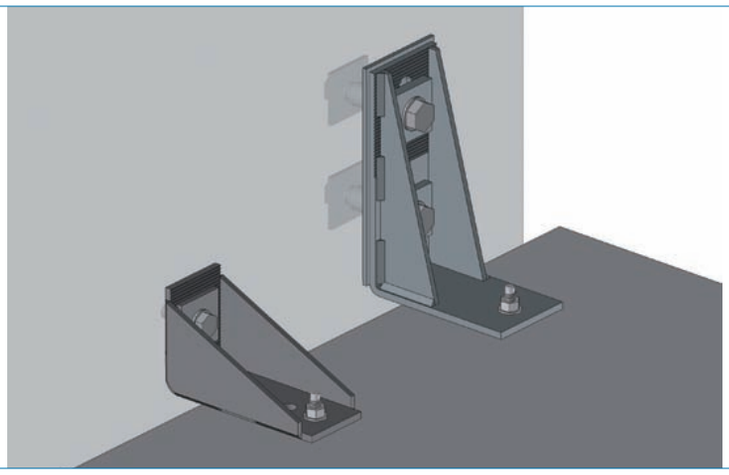

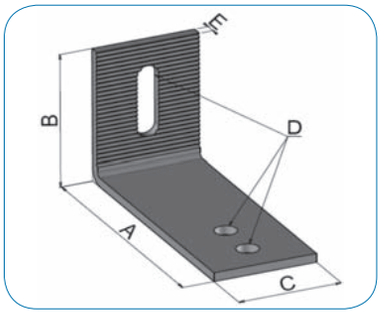

CÓDIGO	GRUPO DE CARGA (t)	A x B x C x E (mm)	D (mm)	UDS. / CAJA	PRECIO / 100 Unidades
PAA2001208R	hasta 0,3	200 x 120 x 80 x 8	2ø 17 + 17 x 64	10	1.523,08

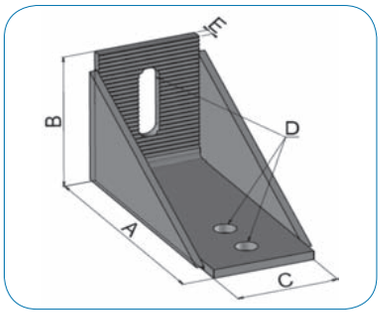

CÓDIGO	GRUPO DE CARGA (t)	A x B x C x E (mm)	D (mm)	UDS. / CAJA	PRECIO / 100 Unidades
PARA2001208R	hasta 2,6	200 x 120 x 80 x 8	2ø 17 + 17 x 64	6	2.306,00
PARA2001008RT17	hasta 2,6	200 x 100 x 80 x 8	2ø 17 + 17 x 64	8	2.569,23

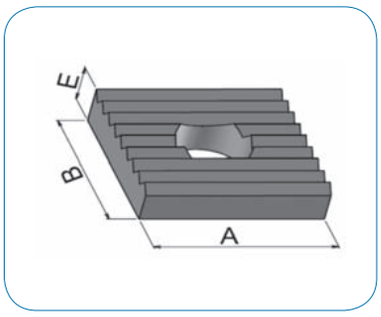

CÓDIGO	GRUPO DE CARGA (t)	A x B x E (mm)	D (mm)	UDS. / CAJA	PRECIO / 100 Unidades
CPA608T17	-	60 x 60 x 8	ø17	50	338,46

* Acabado Fe/Zn8/A/T2 s. EN ISO 2081 (Zincado+sellado).

** Recense tiene la posibilidad de fabricar estas piezas en otro material, acabado ó dimensiones.

MÉNSULAS

CE

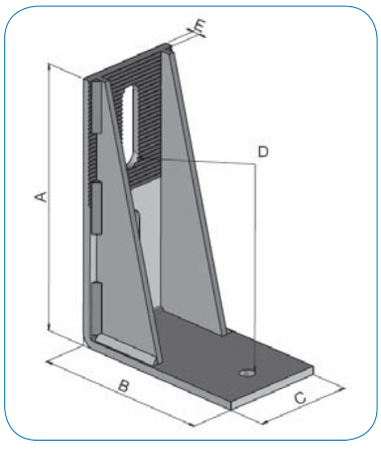

CÓDIGO	GRUPO DE CARGA (t)	A x B x C x E (mm)	D (mm)	UDS. / CAJA	PRECIO / 100 Unidades
MPA01 (Equipada con tornillos y arandelas)	hasta 4,3	255 x 180 x 100 x 8	2 (80x21) + Ø14	4	4.929,23
MPA02 (Equipada con tornillos y arandelas)	hasta 3,5	255 x 180 x 100 x 8	2(80x17) + Ø14	3	4.800,00

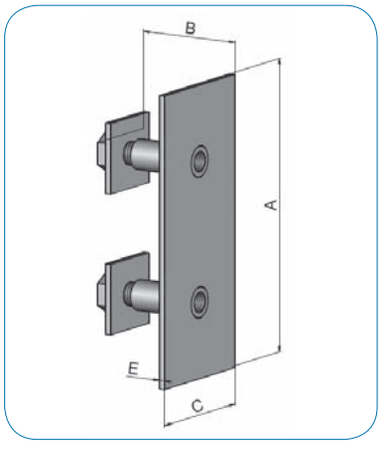

CÓDIGO	GRUPO DE CARGA (t)	A x B x C x E (mm)	D (mm)	UDS. / CAJA	PRECIO / 100 Unidades
PAMP01	-	250 x 90 x 120 x 6	M20	6	3.230,77
PAMP02	-	250 x 120 x 75 x 6	M16	12	3.046,15

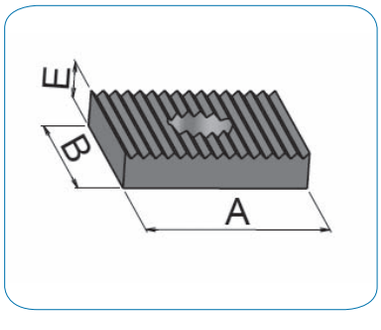

CÓDIGO	GRUPO DE CARGA (t)	A x B x E (mm)	D (mm)	UDS. / CAJA	PRECIO / 100 Unidades
CPA6012T21	-	60 x 60 x 12	Ø21	50	778,46
CPA6012T17	-	60 x 60 x 12	Ø17	50	778,46

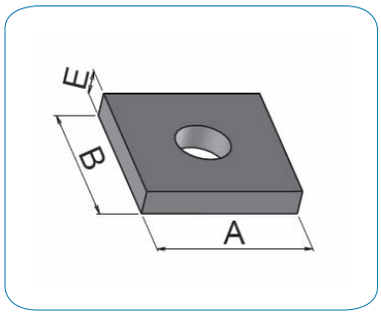

CÓDIGO	GRUPO DE CARGA (t)	A x B x E (mm)	D (mm)	UDS. / CAJA	PRECIO / 100 Unidades
CP6010T21	-	60 x 60 x 10	Ø21	50	390,77
CP6010T17	-	60 x 60 x 10	Ø17	50	390,77

MÉNSULAS

CE

Sistema de sustentación de paneles prefabricados en pilares para cargas de hasta 6T.

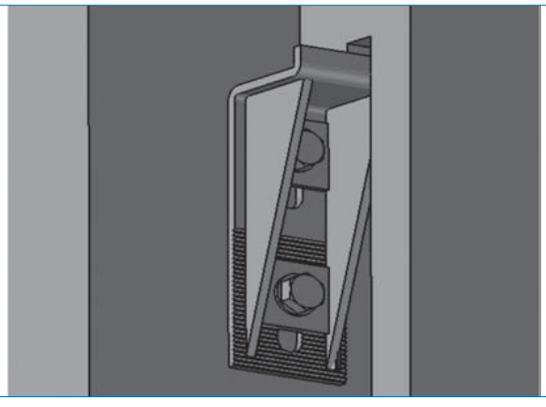

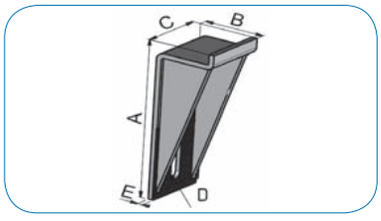

CÓDIGO	GRUPO DE CARGA (t)	A x B x C x E (mm)	D (mm)	UDS. / CAJA	PRECIO / 100 Unidades
MP6T (Equipada con tornillos y arandelas)	6	270 x 92 x 100 x 8	2 (80 x 21)	6	5.046,15

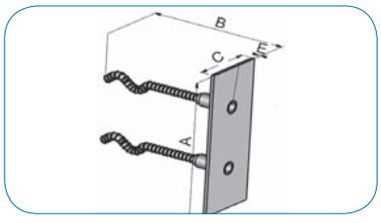

CÓDIGO	GRUPO DE CARGA (t)	A x B x C x E (mm)	D (mm)	UDS. / CAJA	PRECIO / 100 Unidades
PAM6T	6	300 x 257 x 120 x 6	2M20	6	2.846,15

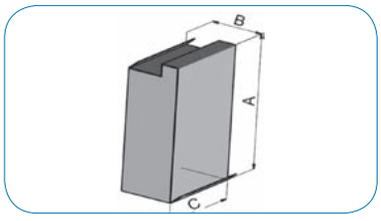

CÓDIGO	GRUPO DE CARGA (t)	A x B x C (mm)	D (mm)	UDS. / CAJA	PRECIO / 100 Unidades
CMP	-	281 x 96 x 160	-	8	984,62

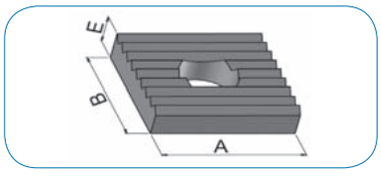

CÓDIGO	GRUPO DE CARGA (t)	A x B x E (mm)	D (mm)	UDS. / CAJA	PRECIO / 100 Unidades
CPA7012T21	-	70 x 70 x 12	ø21	50	796,92

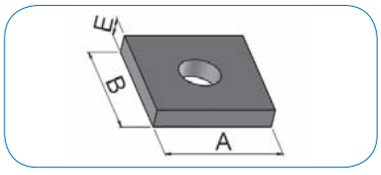

CÓDIGO	GRUPO DE CARGA (t)	A x B x E (mm)	D (mm)	UDS. / CAJA	PRECIO / 100 Unidades
CP7010T21	-	70 x 70 x 10	ø21	50	400,00

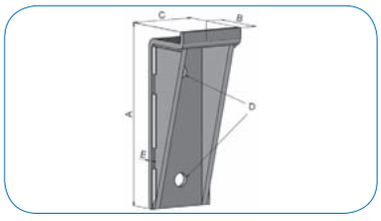

CÓDIGO	GRUPO DE CARGA (t)	A x B x C x E (mm)	D (mm)	UDS. / CAJA	PRECIO / 100 Unidades
MP6T-2T21 (para colocar con anclajes expansivos o químicos, montar con 2x CP7010T21)	6	270 x 92 x 100 x 8	2Ø21	6	3.661,54

* Acabado Fe/Zn8/A/T2 s. EN ISO 2081 (Zincado+sellado).

** Recense tiene la posibilidad de fabricar estas piezas en otro material ó acabado, según las especificaciones del cliente, así como con otras dimensiones.

FIJACIONES CORREAS CUBIERTAS

OTRAS FIJACIONES

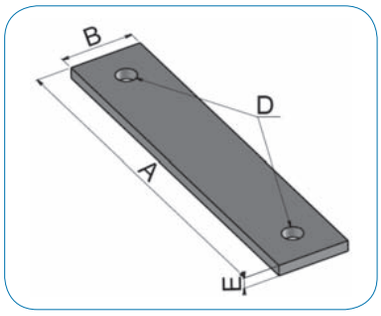

CÓDIGO	A x B x E (mm)	D (mm)	UDS. / CAJA	PRECIO / 100 Unidades
GL250x8	250 x 50 x 8	2 ø14	25	475,08
GL250X8T17	250 x 50 x 8	2 ø17	25	489,23

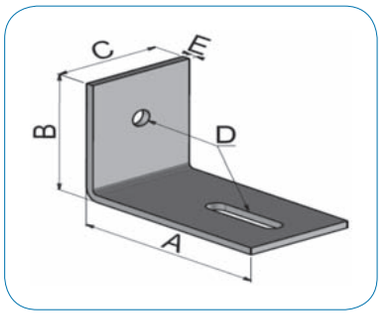

CÓDIGO	A x B x C x E (mm)	D (mm)	UDS. / CAJA	PRECIO / 100 Unidades
CH156201-14	150 x 100 x 80 x 6	64 x 14 + ø14	25	504,76
CH156201-17	150 x 100 x 80 x 6	64 x 17 + ø17	25	515,00

* Acabado Fe/Zn8/A/T2 s. EN ISO 2081 (Zincado+sellado).

** Recense tiene la posibilidad de fabricar estas piezas en otro material ó acabado, según las especificaciones del cliente, así como con otras dimensiones.

FIJACIONES DE CORREAS

CE

Chapa para la fijación de las correas de cubierta a las vigas.

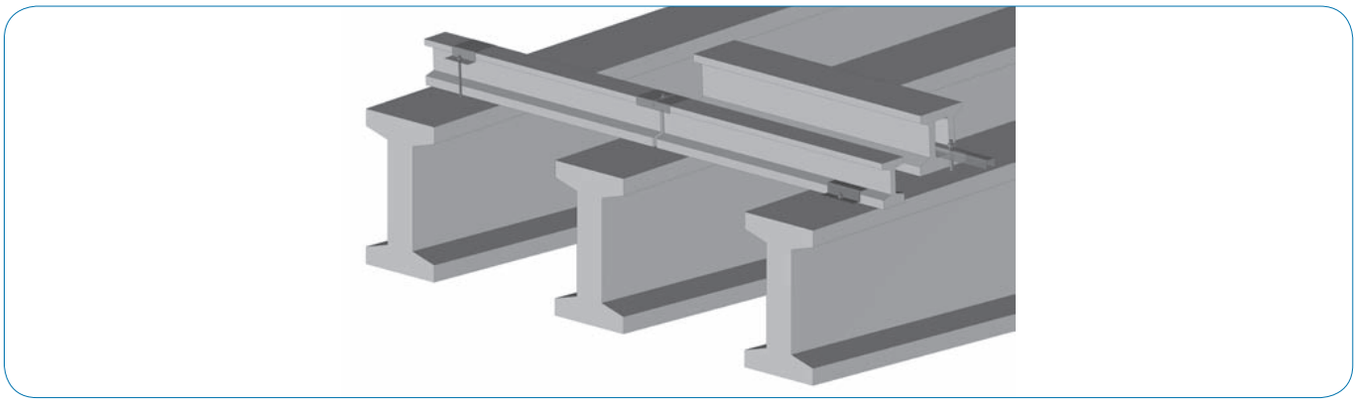

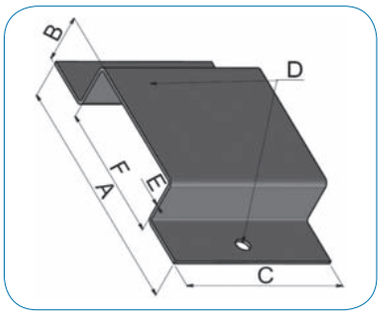

CÓDIGO	GRUPO DE CARGA (t)	A x B x C x E x F (mm)	D (mm)	UDS. / CAJA	PRECIO / 100 Unidades
CHESP01X95	0,2	154 x 32 x 100 x 2 x 95	9	50	234,29
CHESP01	0,18	154 x 30 x 100 x 2 x 92	9	50	231,04
CHESP107	0,1	178 x 30 x 95 x 2 x 107	9	50	285,71
CHESP03X95	0,2	159 x 32 x 145 x 2 x 95	9	35	284,38

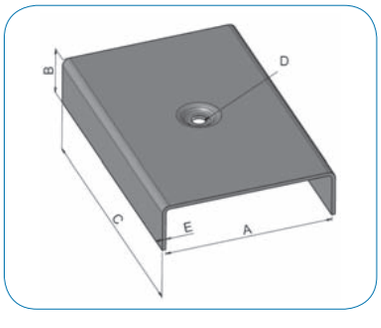

CÓDIGO	GRUPO DE CARGA (t)	A x B x C x E (mm)	D (mm)	UDS. / CAJA	PRECIO / 100 Unidades
CHESP02	0,7	92 x 27 x 145 x 2	8	50	209,23
CHESP02X95	0,7	95 x 27 x 145 x 2	8	50	CONSULTAR
CH15121	0,7	110 x 23 x 200 x 3	12	25	CONSULTAR
CHESP0285	0,7	85 x 27 x 145 x 2	8	50	CONSULTAR

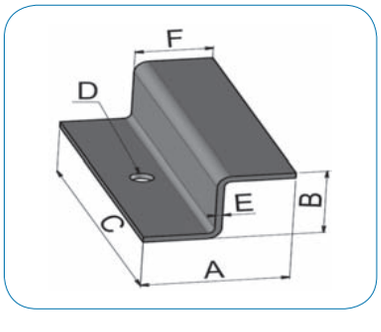

CÓDIGO	GRUPO DE CARGA (t)	A x B x C x E x F (mm)	D (mm)	UDS. / CAJA	PRECIO / 100 Unidades
PV300	0,1	61 x 36 x 140 x 3 x 33	10	50	312,50
CH156188	0,1	130 x 70 x 170 x 5 x 65	34x13	15	CONSULTAR

* Acabado Fe/Zn8/A/T2 s. EN ISO 2081 (Zincado+sellado).

** Recense tiene la posibilidad de fabricar estas piezas en otro material ó acabado, según las especificaciones del cliente, así como con otras dimensiones.

FIJACIONES DE CORREAS

CE

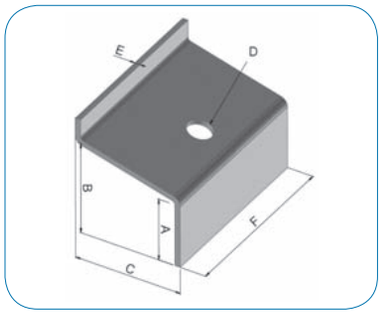

CÓDIGO	GRUPO DE CARGA (t)	A x B x C x E x F (mm)	D (mm)	UDS. / CAJA	PRECIO / 100 Unidades
GZ100X3T14	0,1	38 x 52 x 60 x 3 x 100	14	50	300,62

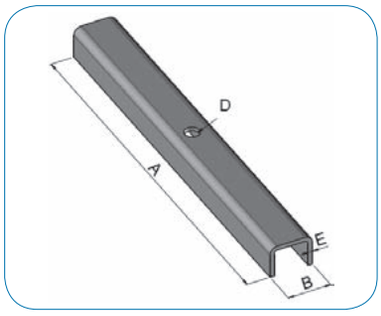

CÓDIGO	GRUPO DE CARGA (t)	A x B x E (mm)	D (mm)	UDS. / CAJA	PRECIO / 100 Unidades
PU350404T14	0,8	350 x 40 x 4	Ø14	20	756,00

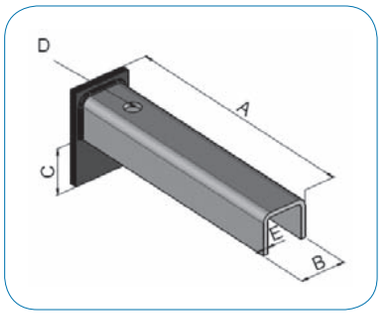

CÓDIGO	GRUPO DE CARGA (t)	A x B x C x E (mm)	D (mm)	UDS. / CAJA	PRECIO / 100 Unidades
PU215404T14PS40	0,4	215 x 40 x 40 x 4	Ø14	20	907,69

* Acabado Fe/Zn8/A/T2 s. EN ISO 2081 (Zincado+sellado).

** Recense tiene la posibilidad de fabricar estas piezas en otro material ó acabado, según las especificaciones del cliente, así como con otras dimensiones.

VARILLA DOBLE ROSCA

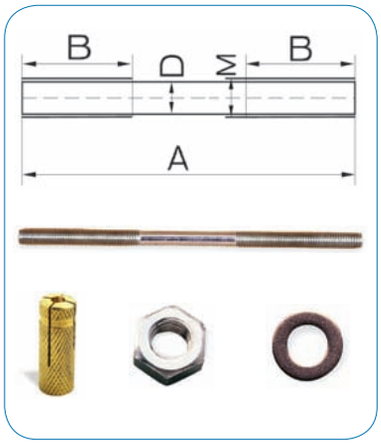

Varilla para la sujeción de las correas de hormigón mediante las fijaciones de cabeza. Fabricada en alambre de acero con un recubrimiento de zincado electrolítico. Equipada con una tuerca DIN 934, un taco expansivo de latón y una arandela DIN 125. Para calcular la altura necesaria, se suman 4 cm a la altura de la vigueta.

CÓDIGO	MÉTRICA (M)	D (mm)	A (mm)	B (mm)	UDS. / BOLSA	PRECIO / 100 Unidades
VR717R	M8	7	170	60	250	70,74
VR720R	M8	7	200	60	250	71,28
VR723R	M8	7	230	60	250	73,40
VR726R	M8	7	260	60	250	76,64
VR1024R	M10	8,8	240	60	200	136,22

Disponible Inox.

* Acabado Fe/Zn8/A/T2 s. EN ISO 2081 (Zincado+sellado).
** Recense tiene la posibilidad de fabricar estas piezas en otro material ó acabado, según las especificaciones del cliente, así como con otras dimensiones.

CASQUILLOS DE FIJACIÓN

BSH - FIJACIÓN CON TERMINACIÓN DOBLADA

Sistema de fijación para ensamblar elementos prefabricados de hormigón entre sí ó para fijar otro elemento al prefabricado. **No usar estas fijaciones para elevación.**

CÓDIGO	GRUPO DE CARGA (t)	L (mm)	ROSCA	UDS. / BOLSA	ACABADO	PRECIO / 100 Unidades
BSH-M08-050-EV	0,3	50	M8	500	Zincado	71,66
BSH-M10-035-EV	0,2	35	M10	500	Zincado	82,11
BSH-M10-060-EV	0,6	60	M10	300	Zincado	78,82
BSH-M12-045-EV	0,4	45	M12	200	Zincado	89,57
BSH-M16-060-EV	0,8	60	M16	100	Zincado	161,43

Disponible Inox.

BSR - FIJACIÓN CON TERMINACIÓN APLASTADA

Sistema de fijación para ensamblar elementos prefabricados de hormigón entre sí ó para fijar otro elemento al prefabricado. **No usar estas fijaciones para elevación.**

CÓDIGO	GRUPO DE CARGA (t)	L (mm)	ROSCA	UDS. / BOLSA	ACABADO	PRECIO / 100 Unidades
BSR-M08-050-EV	0,25	50	M8	500	Zincado	42,99
BSR-M10-050-EV	0,35	50	M10	500	Zincado	60,91
BSR-M12-060-EV	0,5	60	M12	300	Zincado	85,99

Disponible Inox.

HBP - PERNO DE FIJACIÓN

Sistema de fijación para ensamblar elementos prefabricados de hormigón entre sí ó para fijar otro elemento al prefabricado. **No usar estas fijaciones para elevación**.

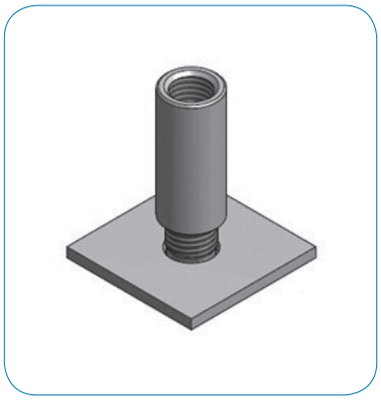

CÓDIGO	GRUPO DE CARGA (t)	L (mm)	ROSCA	UDS. / BOLSA	PRECIO / 100 Unidades
HBP-M12-055-EV	0,8	55	M12	100	194,04
HBP-M16X75-EV	1,4	75	M16	50	308,04
HBP-M20X90-EV	1,7	90	M20	30	526,23

* Consultar ofertas por cantidad

Disponible Inox.

THERMOPIN

Conectores para unir las distintas capas de los paneles sandwich de hormigón. Evaluación Técnica Europea 19/0498. Fabricado en plástico reforzado con fibra de vidrio por lo que no produce puente térmico. Fácil y rápida instalación. Espesor mínimo de capa portante interior 10cm. Espesor de capa aislante 5-20 cm. Espesor de capa vista 5-12 cm.

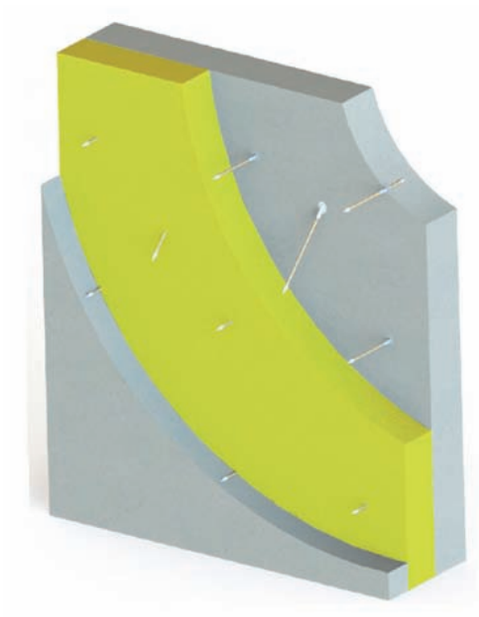

Consultar precio según espesores de las capas del panel.

ELEVACIÓN 1D ROSCADO

THL - LAZO DE ELEVACIÓN ROSCADO

Los Lazos de Elevación Roscados son adecuados para combinar con todos los tamaños de casquillos de elevación roscados.
Solo para tiro vertical.

CÓDIGO	GRUPO DE CARGA (t)	ROSCA	UDS. / BOLSA	ACABADO	PRECIO / Unidad
THL - RD12	0,5	Rd 12	1	Zincado	6,16
THL - RD16	1,2	Rd 16	1	Zincado	8,63
THL - RD20	2	Rd 20	1	Zincado	11,29
THL - RD24	2,5	Rd 24	1	Zincado	17,70
THL - RD30	4	Rd 30	1	Zincado	27,52
THL - RD36	6,3	Rd 36	1	Zincado	39,95
THL - RD42	8	Rd 42	1	Zincado	55,00

* Consultar ofertas por cantidad

THS1 - GANCHO DE ELEVACIÓN ROSCADO

Los ganchos THS1 son más duraderos que los THL y sirven para el volteo de piezas.

CÓDIGO	GRUPO DE CARGA (t)	ROSCA	UDS. / BOLSA	ACABADO	PRECIO / Unidad
THS1-RD12	1,3	Rd 12	1	Zincado	
THS1-RD16	2,5	Rd 16	1	Zincado	
THS1-RD20	4,0	Rd 20	1	Zincado	
THS1-RD24	5,0	Rd 24	1	Zincado	
THS1-RD30	7,5	Rd 30	1	Zincado	
THS1-RD36	10,0	Rd 36	1	Zincado	
THS1-RD42	12,5	Rd 42	1	Zincado	

* Consultar disponibilidad

THS3 - GANCHO DE ELEVACIÓN ROSCADO GIRATORIO

Los ganchos THS3 son más duraderos que los ganchos de cable y sirven para el volteo de piezas. No es necesario soltarlos del gancho de la grúa para acoplarlos y desacoplarlos al casquillo.

CÓDIGO	GRUPO DE CARGA (t)	ROSCA	UDS. / BOLSA	ACABADO	PRECIO / Unidad
THS3-RD12	1,3	Rd 12	1	Lacado	56,25
THS3-RD16	2,5	Rd 16	1	Lacado	70,11
THS3-RD20	4,0	Rd 20	1	Lacado	101,82
THS3-RD24	5,0	Rd 24	1	Lacado	120,57
THS3-RD30	7,5	Rd 30	1	Lacado	157,18
THS3-RD36	10,0	Rd 36	1	Lacado	216,14
THS3-RD42	12,5	Rd 42	1	Lacado	292,98

* Consultar ofertas por cantidad

TIL - LAZO DE ELEVACIÓN PERDIDO

Los lazos perdidos se usan normalmente para la elevación de grandes cargas. Quedan en la superficie del hormigón listos para acoplar al gancho de la grúa. Son fáciles de colocar alrededor de la armadura del elemento prefabricado. Después de su uso se pueden cortar.

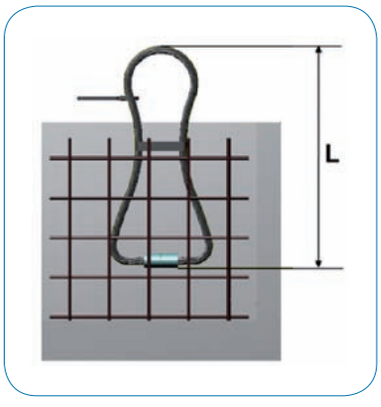

CÓDIGO	GRUPO DE CARGA (t)	L (mm)	UDS. / BOLSA	ACABADO	PRECIO / Unidad
TIL-016-235	1,6	235	-	Zincado	CONSULTAR
TIL-025-315	2,5	315	-	Zincado	CONSULTAR
TIL-040-340	4	340	-	Zincado	CONSULTAR
TIL-052-360	5,2	360	-	Zincado	CONSULTAR
TIL-063-390	6,3	390	-	Zincado	CONSULTAR
TIL-100-525	10	525	-	Zincado	CONSULTAR

* Consultar ofertas por cantidad

TGK - CASQUILLO DE ELEVACIÓN CON CORRUGADO CORTO

Compuestos por un casquillo roscado con una terminación de barra corrugada ondulada, versión corta. Casquillo acabado en zincado electrolítico y corrugado sin recubrimiento.

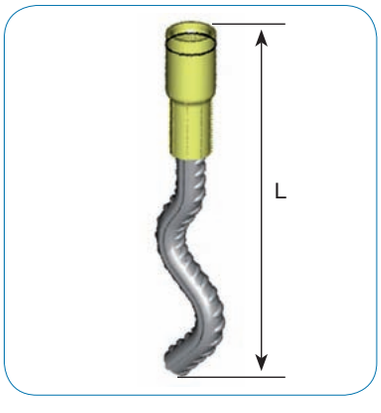

CÓDIGO	GRUPO DE CARGA (t)	L (mm)	ROSCA	UDS. / BOLSA	PRECIO / 100 Unidades
TGK-MRD12-108	0,5	108	Rd12	150	118,85
TGK-MRD16-167	1,2	167	Rd16	50	208,60
TGK-MRD20-187	2	187	Rd20	50	349,72
TGK-MRD24-240	2,5	240	Rd24	25	475,40
TGK-MRD30-300	4	300	Rd30	15	880,47
TGK-MRD36-380	6,3	380	Rd36	1	1.615,40
TGK-MRD42-450	8	450	Rd42	1	2.435,23

* Para otras medidas consultar disponibilidad. Consultar ofertas por cantidad

TGL - CASQUILLO DE ELEVACIÓN CON CORRUGADO LARGO

Compuestos por un casquillo roscado con una terminación de barra corrugada ondulada, versión larga. Casquillo acabado en zincado electrolítico y corrugado sin recubrimiento.

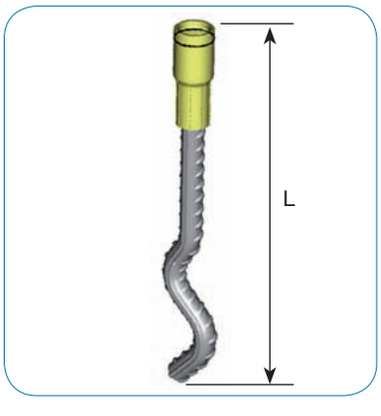

CÓDIGO	GRUPO DE CARGA (t)	L (mm)	ROSCA	UDS. / BOLSA	PRECIO / 100 Unidades
TGL-MRD12-137	0,5	137	Rd 12	200	121,28
TGL-MRD16-216	1,2	216	Rd 16	50	232,85
TGL-MRD20-257	2	257	Rd 20	40	359,00
TGL-MRD24-360	2,5	360	Rd 24	1	545,74
TGL-MRD30-450	4	450	Rd 30	1	919,28
TGL-MRD36-570	6,3	570	Rd 36	1	1.659,06
TGL-MRD42-620	8	620	Rd 42	1	2.529,83

* Consultar ofertas por cantidad

HBS - CASQUILLO DE ELEVACIÓN CON BULÓN T PARA ALTAS CARGAS

CE

Casquillo roscado estampado a un bulón T recto. Mayor capacidad de carga que otros casquillos de la misma métrica, recomendado para la elevación de elementos de poco espesor pero peso elevado.
Casquillo acabado en zincado electrolítico y bulón sin recubrimiento.

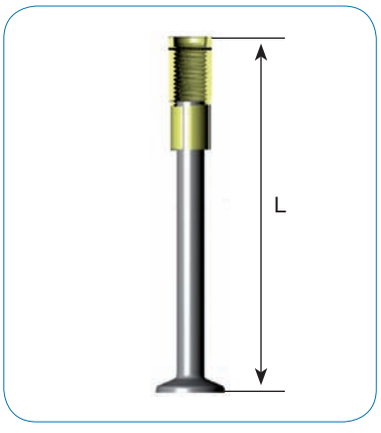

CÓDIGO	GRUPO DE CARGA (t)	L (mm)	ROSCA	UDS. / BOLSA	PRECIO / 100 Unidades
HBS-MRD12-130	1,3	130	Rd 12	100	278,24
HBS-MRD16-200	2,5	200	Rd 16	40	503,12
HBS-MRD20-258	4,0	258	Rd 20	20	842,35
HBS-MRD24-325	5,0	325	Rd 24	1	1.318,80
HBS-MRD30-0400	7,5	400	Rd 30	1	2.168,77
HBS-MRD36-0475	10,0	475	Rd 36	1	3.918,27
HBS-MRD42-0550	12,5	550	Rd 42	1	4.478,57

* Para otras medidas consultar disponibilidad. Consultar ofertas por cantidad

Disponible Inox.

HSB - CASQUILLO DE ELEVACIÓN SIMPLE CON FRENO

CE

Casquillo con agujero para el paso de la armadura de anclaje. Posee un freno interior de polietileno que evita que el hormigón fresco entre en la zona roscada y también sirve como bloqueo de la armadura pasante.

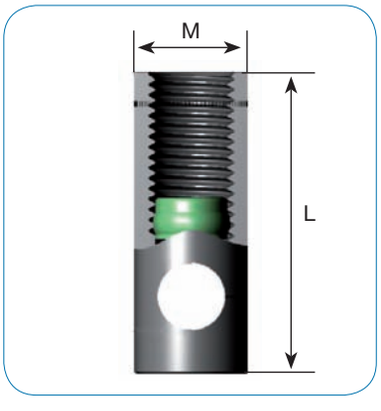

CÓDIGO	GRUPO DE CARGA (t)	L (mm)	ROSCA	UDS. / BOLSA	ACABADO	PRECIO / 100 Unidades
HSB-MRD12-040EV	0,5	40	Rd 12	200	Zincado	83,85
HSB-MRD16-054EV	1,2	54	Rd 16	100	Zincado	152,46
HSB-MRD20-069EV	2	69	Rd 20	50	Zincado	243,94
HSB-MRD24-078EV	2,5	78	Rd 24	50	Zincado	373,53
HSB-MRD30-105EV	4	105	Rd 30	25	Zincado	720,38
HSB-MRD36-125EV	6,3	125	Rd 36	15	Zincado	1.112,97
HSB-MRD42-145EV	8,0	145	Rd 42	10	Zincado	1.848,60

* Consultar ofertas por cantidad

Disponible Inox.

HSP - CASQUILLO CON PLETINA SOLDADA

CE

Casquillo adecuado para la elevación en horizontal de losas y elementos planos.

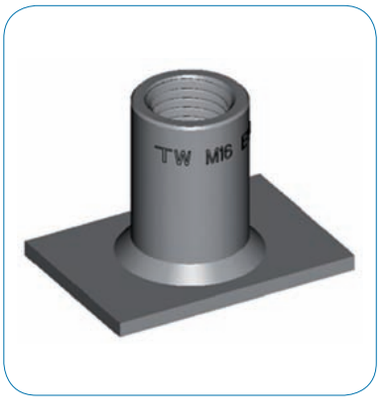

CÓDIGO	GRUPO DE CARGA (t)	L (mm)	ROSCA	UDS. / BOLSA	ACABADO	PRECIO / 100 Unidades
HSP-MRD16-EV	1,2	35	Rd 16	150	Zincado	285,87
HSP-MRD20-EV	2	47	Rd 20	50	Zincado	404,02
HSP-MRD24-EV	2,5	54	Rd 24	50	Zincado	522,18
HSP-MRD30-EV	4	72	Rd 30	25	Zincado	918,58

* Para otras medidas consultar disponibilidad. Consultar ofertas por cantidad

AP - TAPA DE PLÁSTICO

Tapa de plástico reutilizable sin rosca que evita la entrada de hormigón en la rosca del casquillo.

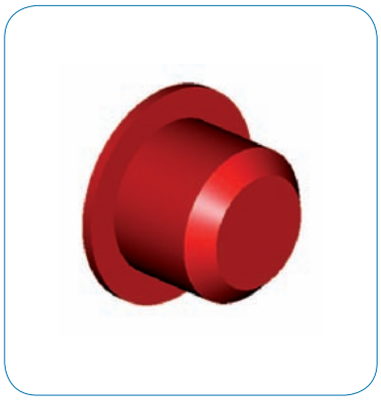

CÓDIGO	ROSCA	UDS. / BOLSA	PRECIO / 100 Unidades
AP-12	12	10000	26,68
AP-16	16	5000	38,12
AP-20	20	5000	49,55
AP-24	24	4000	60,98
AP-30	30	2000	80,04
AP-36	36	1500	95,29
AP-42	42	1000	110,53

TPG - TAPA DE PLÁSTICO GRIS

Tapa de plástico gris con rosca que evita la entrada de hormigón en la rosca del casquillo. También sirve para dejar visto en el elemento final.

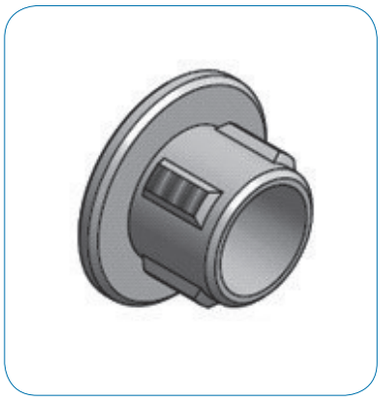

CÓDIGO	ROSCA	UDS. / BOLSA	PRECIO / 100 Unidades
TPG-M12	M12	100	48,90
TPG-M16	M16	100	49,90
TPG-M20	M20	100	63,00
TPG-M24	M24	100	69,90
TPG-M30	M30	100	70,10
TPG-M36	M36	100	92,70
TPG-M42	M42	100	103,27

KU-10 - TAPA DE PLÁSTICO CLAVABLE

Tapa de plástico reutilizable roscada que evita la entrada de hormigón en la rosca del casquillo y sirve como elemento de fijación a encofrados de madera para lo que dispone de agujeros para ser clavada.

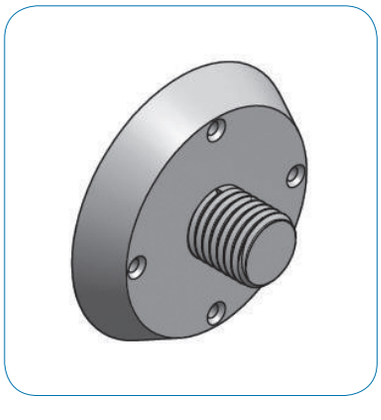

CÓDIGO	ROSCA	UDS. / BOLSA	PRECIO / 100 Unidades
KU-10-M12	M12	50	95,54
KU-10-M16	M16	50	115,45
KU-10-M20	M20	50	139,33
KU-10-M24	M24	50	159,24
KU-10-M30	M30	50	183,12
KU-10-M36	M36	25	210,99
KU-10-M42	M42	25	238,86

TPM - TAPA MAGNÉTICA

Tapa magnética reutilizable roscada para fijar los casquillos al encofrado metálico.

CÓDIGO	ROSCA	UDS. / BOLSA	PRECIO / Unidad
TPM-10-M12	M12	50	60,87
TPM-10-M16	M16	50	61,24
TPM-10-M20	M20	50	61,78
TPM-10-M24	M24	25	82,53
TPM-10-M30	M30	25	93,07
TPM-10-M36	M36	10	116,61

ELEVACIÓN 2D PLETINA

TF2 - GANCHO DE ELEVACIÓN

El gancho de elevación, la cazoleta y el anclaje solamente encajan cuando son de un mismo grupo de carga. El grupo de carga está claramente marcado en el gancho.

CÓDIGO	GRUPO DE CARGA (t)	UDS. / BOLSA	ACABADO	PRECIO / Unidad
TF2-025	0,7-2,5	1	Zincado	114,61
TF2-050	3-5	1	Zincado	176,21
TF2-100	5,3-10	1	Zincado	332,98

* Consultar ofertas por cantidad

SA-ST - ANCLAJE

El anclaje posee un taladro en la cabeza para acoplar el gancho de elevación. Los demás taladros son necesarios para pasar las armaduras de anclaje.

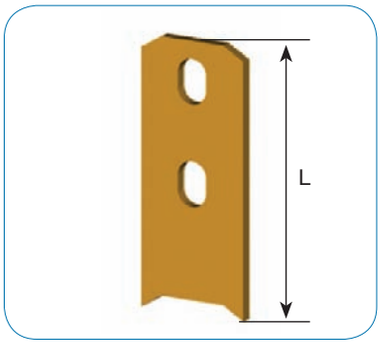

CÓDIGO	GRUPO DE CARGA (t)	L (mm)	UDS. / BOLSA	ACABADO	PRECIO / 100 Unidades
SA-ST-014-090	1,4	90	150	Sin recubrimiento	114,34
SA-ST-025-090	2,5	90	125	Sin recubrimiento	167,71
SA-ST-050-120	5	120	40	Sin recubrimiento	346,85
SA-ST-075-160	7,5	160	1	Sin recubrimiento	644,15
SA-ST-100-170	10	170	1	Sin recubrimiento	903,34

* Consultar ofertas por cantidad

SA-TTU - ANCLAJE DE VOLTEO INCLINADO

Estos anclajes son adecuados para el volteo de paneles desde la posición horizontal a la vertical para lo que hay que colocar una armadura adicional.

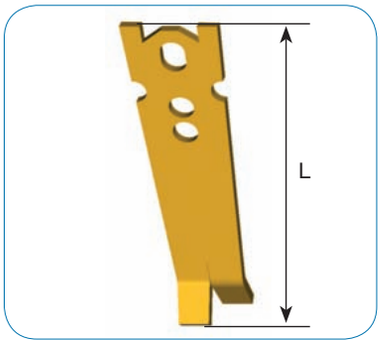

CÓDIGO	GRUPO DE CARGA (t)	L (mm)	UDS. / BOLSA	ACABADO	PRECIO / 100 Unidades
SA-TTU-014-200	1,4	200	40	Sin recubrimiento	400,21
SA-TTU-025-150	2,5	150	30	Sin recubrimiento	438,33
SA-TTU-025-230	2,5	230	25	Sin recubrimiento	613,66
SA-TTU-050-290	5	290	1	Sin recubrimiento	1.614,34

* Consultar ofertas por cantidad

RBF - CAZOLETA DE REBAJE

Se usa para formar un cajeado en el hormigón alrededor de la cabeza del anclaje y así poder acoplar el gancho de elevación. Reutilizable

CÓDIGO	GRUPO DE CARGA (t)	UDS. / BOLSA	PRECIO / Unidad
RBF-025	0,7-2,5	50	10,83
RBF-050	3-5	50	15,17
RBF-100	5,3-10	15	42,28

* Consultar ofertas por cantidad

ELEVACIÓN 3D BULONES

BULÓN T

CE

Apropiados para grandes elementos como losas, vigas, paneles ó tubos.
Está prohibido soldar los bulones.

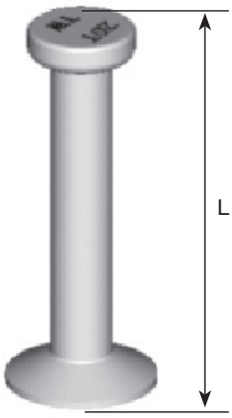

CÓDIGO	GRUPO DE CARGA (t)	L (mm)	UDS. / BOLSA	ACABADO	PRECIO / 100 Unidades
T-013-0040	1,3	40	300	Sin recubrimiento	49,55
T-013-0040-EV	1,3	40	300	Zincado	56,98
T-013-0055	1,3	55	300	Sin recubrimiento	57,33
T-013-0055-EV	1,3	55	300	Zincado	65,92
T-013-0055-TV	1,3	55	300	Galv. Cal.	68,61
T-013-0065	1,3	65	250	Sin recubrimiento	64,49
T-013-0065-EV	1,3	65	250	Zincado	74,17
T-013-0120	1,3	120	200	Sin recubrimiento	78,82
T-013-0120-EV	1,3	120	200	Zincado	90,65
T-025-0055	2,5	55	150	Sin recubrimiento	83,85
T-025-0055-EV	2,5	55	150	Zincado	96,43
T-025-0065	2,5	65	150	Sin recubrimiento	87,67
T-025-0065-EV	2,5	65	150	Zincado	100,82
T-025-0085	2,5	85	100	Sin recubrimiento	98,71
T-025-0085-EV	2,5	85	100	Zincado	113,52
T-025-0120	2,5	120	100	Sin recubrimiento	120,73
T-025-0120-EV	2,5	120	100	Zincado	138,84
T-025-0170	2,5	170	75	Sin recubrimiento	139,33
T-025-0170-EV	2,5	170	75	Zincado	160,23
T-025-0210	2,5	210	50	Sin recubrimiento	166,35
T-025-0210-EV	2,5	210	50	Zincado	191,30
T-025-0240	2,5	240	50	Sin recubrimiento	183,04
T-025-0240-EV	2,5	240	50	Zincado	210,49
T-025-0280	2,5	280	50	Sin recubrimiento	193,19
T-025-0280-EV	2,5	280	50	Zincado	222,17
T-050-0075	5	75	50	Sin recubrimiento	202,01
T-050-0075-EV	5	75	50	Zincado	232,31
T-050-0095	5	95	50	Sin recubrimiento	221,07
T-050-0095-EV	5	95	50	Zincado	254,23
T-050-0120	5	120	45	Sin recubrimiento	218,55
T-050-0120-EV	5	120	45	Zincado	251,34
T-050-0180	5	180	30	Sin recubrimiento	285,87
T-050-0180-EV	5	180	30	Zincado	328,75
T-050-0240	5	240	25	Sin recubrimiento	340,37
T-050-0240-EV	5	240	25	Zincado	391,43
T-050-0340	5	340	1	Sin recubrimiento	444,27
T-050-0340-EV	5	340	1	Zincado	510,92
T-075-0120	7,5	120	30	Sin recubrimiento	383,37
T-075-0120-EV	7,5	120	30	Zincado	440,87
T-075-0140	7,5	140	25	Sin recubrimiento	449,76
T-075-0140-EV	7,5	140	25	Zincado	517,23
T-075-0150	7,5	150	20	Sin recubrimiento	440,69
T-075-0150-EV	7,5	150	20	Zincado	506,80
T-075-0200	7,5	200	20	Sin recubrimiento	508,77
T-075-0200-EV	7,5	200	20	Zincado	585,08
T-075-0300	7,5	300	15	Sin recubrimiento	580,42
T-075-0300-EV	7,5	300	15	Zincado	667,49
T-100-0100	10	100	20	Sin recubrimiento	422,78
T-100-0100-EV	10	100	20	Zincado	486,19
T-100-0135	10	135	20	Sin recubrimiento	490,85
T-100-0135-EV	10	135	20	Zincado	564,48
T-100-0150	10	150	15	Sin recubrimiento	515,49
T-100-0150-EV	10	150	15	Zincado	592,82
T-100-0170	10	170	15	Sin recubrimiento	566,09
T-100-0170-EV	10	170	15	Zincado	651,01
T-100-0200	10	200	1	Sin recubrimiento	637,75
T-100-0200-EV	10	200	1	Zincado	733,41
T-100-0250	10	250	1	Sin recubrimiento	723,74
T-100-0250-EV	10	250	1	Zincado	832,30
T-100-0340	10	340	1	Sin recubrimiento	899,30
T-100-0340-EV	10	340	1	Zincado	1.034,19
T-150-0200	15	200	1	Sin recubrimiento	1.327,99
T-150-0200-EV	15	200	1	Zincado	1.527,19
T-150-0400	15	400	1	Sin recubrimiento	2.271,68
T-150-0400-EV	15	400	1	Zincado	2.612,44

* Consultar ofertas por cantidad

BULÓN OJAL

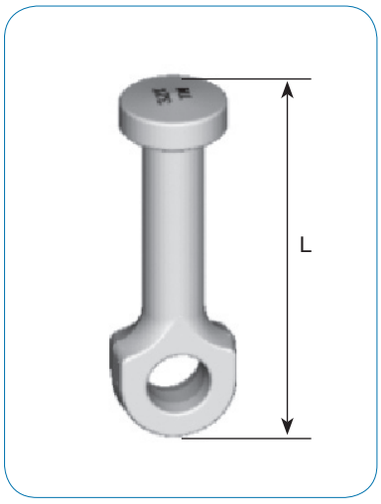

El Bulón con Ojal-O posee un agujero por el que se puede pasar una armadura en forma de horquilla que le proporciona un buen anclaje en elementos pequeños y ligeros como vigas pretensadas.
El uso de esta armadura es esencial. No se pueden usar los Bulones con ojal-O sin esta armadura.

CÓDIGO	GRUPO DE CARGA (t)	L (mm)	UDS. / BOLSA	ACABADO	PRECIO / 100 Unidades
O-025-090	2,5	90	100	Sin recubrimiento	146,90
O-025-090-EV	2,5	90	100	Zincado	168,93
O-025-120	2,5	120	100	Sin recubrimiento	222,14
O-025-120-EV	2,5	120	100	Zincado	255,46
O-050-0120	5	120	40	Sin recubrimiento	358,29
O-050-0120-EV	5	120	40	Zincado	412,03
O-100-115	10	115	20	Sin recubrimiento	738,07
O-100-115-EV	10	115	20	Zincado	848,78

* Consultar ofertas por cantidad

GANCHO DE ELEVACIÓN 3D

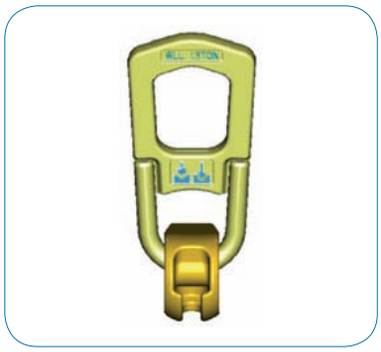

El gancho de elevación, la cazoleta y el anclaje solamente encajan cuando son de un mismo grupo de carga. El grupo de carga está claramente marcado en el gancho.

CÓDIGO	GRUPO DE CARGA (t)	UDS. / BOLSA	ACABADO	PRECIO / Unidad
TH2-013-C	1,3	1	Zincado	90,30
TH2-025-C	2,5	1	Zincado	106,53
TH2-050-C	5	1	Zincado	178,30
TH2-075/100 -C	10	1	Zincado	353,64

* Consultar ofertas por cantidad

CAZOLETAS DE GOMA PARA CAJEADO ESTÁNDAR

Se usa para formar un cajeado en el hormigón alrededor de la cabeza del anclaje y así poder acoplar el gancho de elevación. Reutilizable.

CÓDIGO	GRUPO DE CARGA (t)	UDS. / BOLSA	PRECIO / Unidad
RB-013	1,3	50	5,64
RB-025	2,5	50	5,91
RB-050	5	25	9,03
RB-075	7,5	15	12,12
RB-100	10	10	16,47

* Consultar ofertas por cantidad

CAZOLETAS DE GOMAS ESTRECHAS

Debido a su mínima anchura a menudo se usan para elementos finos como paneles.

CÓDIGO	GRUPO DE CARGA (t)	UDS. / BOLSA	PRECIO / Unidad
SRB-013	1,3	50	4,57
SRB-025	2,5	50	6,06
SRB-050	5	25	11,18
SRB-075	7,5	15	19,29
SRB-100	10	10	27,40

* Consultar ofertas por cantidad

CAZOLETA DE ACERO INOXIDABLE MAGNÉTICA

Las cazoletas SBKM están fabricadas en acero inoxidable W 1.4305 EN 10088 y se usan junto con los bulones en T, bulones O, bulones TPA, bulones TKS y bulones TSG. Cuando se usan estos bulones hay que poner también un anillo de goma RR. Estas cazoletas de rebaje se usan sobre todo boca abajo.

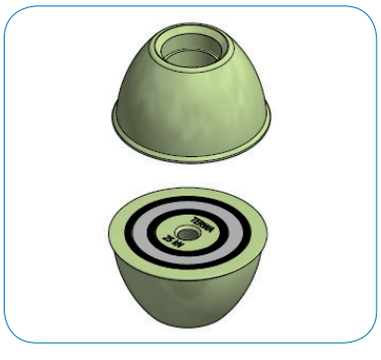

CÓDIGO	GRUPO DE CARGA (t)	UDS. / BOLSA	PRECIO / Unidad
SBKM-013	1,3	1	87,73
SBKM-025	2,5	1	125,76
SBKM-050	5	1	207,62
SBKM-100	10	1	358,78

* Consultar disponibilidad

ANILLO DE GOMA

Anillo para fijar los bulones en las cazoletas magnéticas SBKM y otras cazoletas no seccionadas.

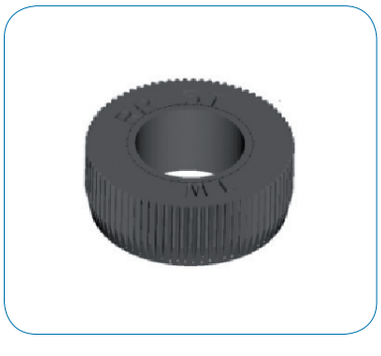

CÓDIGO	GRUPO DE CARGA (t)	UDS. / BOLSA	PRECIO / 100 Unidades
RR-013	1,3	1500	71,66
RR-025	2,5	750	139,33
RR-050	5	400	207,01
RR-075	7,5	150	302,55
RR-100	10	50	425,96

* Consultar disponibilidad

PLACA DE FIJACIÓN CON BARRA ROSCADA y PALOMILLA IPDV

Accesorio para fijar las cazoletas de goma al encofrado. Se necesita taladrar el encofrado para pasar el vástago.

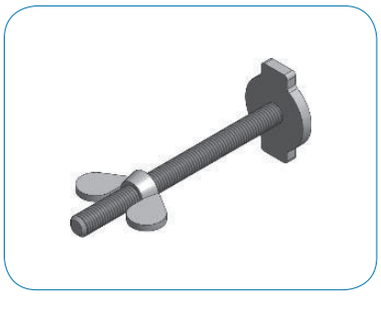

CÓDIGO	GRUPO DE CARGA (t)	UDS. / BOLSA	PRECIO / 100 Unidades
IPDV-013	1,3	250	405,55
IPDV-025	2,5	200	433,12
IPDV-050	5	150	472,49
IPDV-075/100	7,5 / 100	100	669,36

* Consultar disponibilidad

EMPALMES ARMADURAS ALC

EMPALMES ARMADURAS ALC

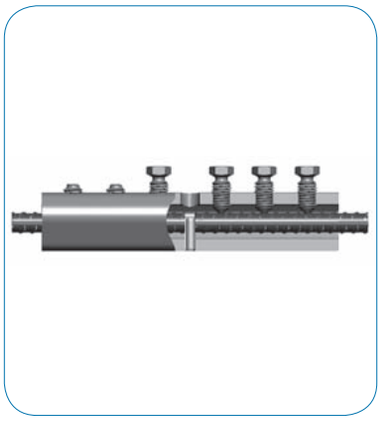

Los empalmes ALLIGATOR se usan para unir barras de acero corrugado B500S logrando la misma resistencia que si fuera una barra continua. La conexión se realiza introduciendo las barras en ambos extremos del empalme. Luego se aprietan los tornillos a mano y se termina de apretar con una llave hasta que se produce la rotura del tornillo, lo que indica que el apriete es suficiente.

CÓDIGO	LONG. TOTAL (mm)	Ø BARRA	UDS. / BOLSA	ACABADO	PRECIO / Unidad
ALC-14/16-VH	230	14 / 16	1	Sin recubrimiento	40,70
ALC-20-VH	260	20	1	Sin recubrimiento	64,57
ALC-25-VH	390	25	1	Sin recubrimiento	87,89
ALC-32-VH	480	32	1	Sin recubrimiento	133,30

GARROTAS DE CIMENTACIÓN

Pernos de anclaje para pilares metálicos, farolas... Fabricadas en alambre de acero con un recubrimiento de zincado electrolítico.

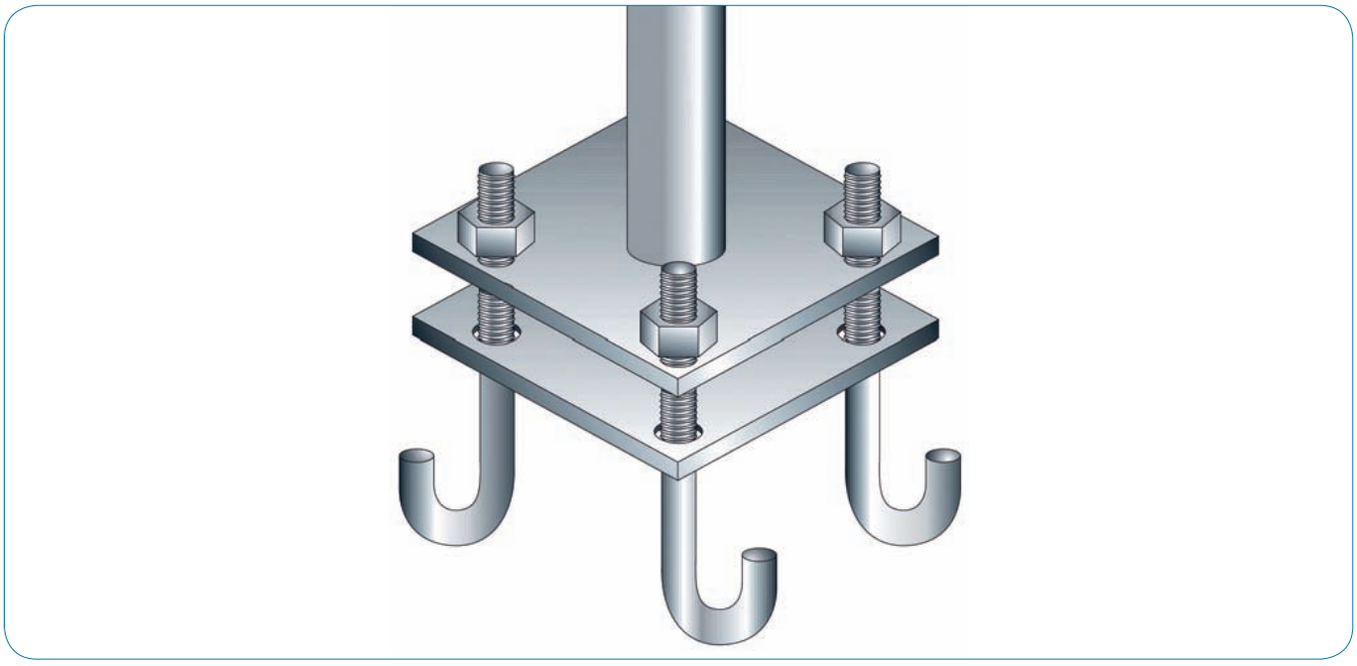

GARROTAS EN "L"

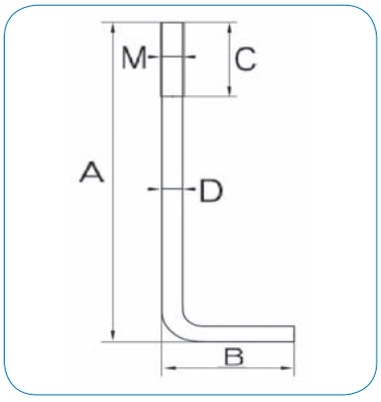

CÓDIGO	MÉTRICA (M)	D (mm)	A (mm)	B (mm)	C (mm)	PRECIO / 100 Unidades
VL480M14R116	14	12,5	400	80	116	258,16
VL530M16R116	16	14,5	450	80	116	324,62
VL580M16R116	16	14,5	500	80	116	344,88
VL580M18R116	18	16,2	500	80	116	380,48
VL690M20R116	20	18,2	600	90	116	536,64
VL790M22R116	22	20,2	700	90	116	700,23
VL890M24R116	24	21,9	800	90	116	900,76

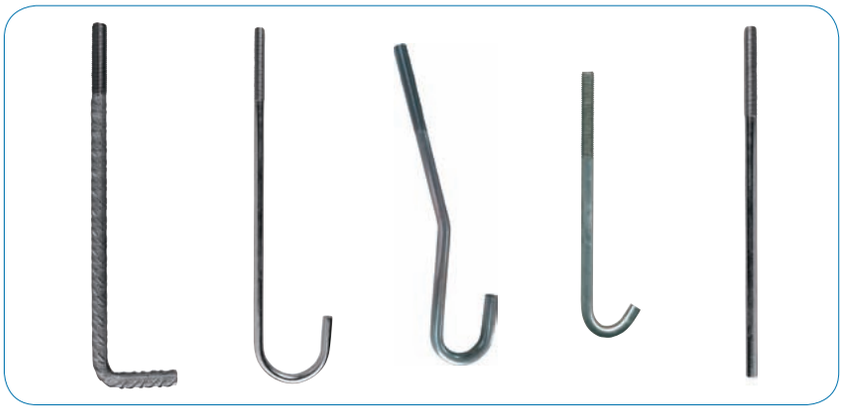

Recense tiene la posibilidad de fabricar estas piezas en otro material ó acabado, según las especificaciones del cliente, así como con forma ó dimensiones.

SEPARADORES PARA HORMIGÓN

SEPARADOR "PARRILLA" 105 X 250 MM

Separador para armaduras horizontales.

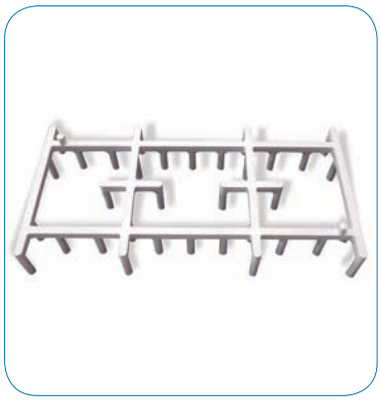

CÓDIGO	RECUBRIMIENTO (mm)	UDS. / BOLSA	PRECIO / 100 Unidades
SPARRILLA20	20	268	22,57
SPARRILLA25	25	228	24,31
SPARRILLA30	30	200	25,01
SPARRILLA35	35	176	31,25
SPARRILLA40	40	152	41,66
SPARRILLA50	50	120	55,56

SEPARADOR "TIMÓN"

Separador universal para armaduras.

CÓDIGO	RECUBRIMIENTO (mm)	Ø HASTA VARILLA	UDS. / BOLSA	PRECIO / 100 Unidades
STIMON20	20	10 mm	1000	3,48
STIMON25	25	12 mm	1000	4,35
STIMON30	30	14 mm	500	5,88
STIMON35	35	16 mm	500	7,30
STIMON40	40	18 mm	200	13,54
STIMON50	50	20 mm	200	19,09
STIMON60	60	25 mm	200	28,47
STIMON70	70	25 mm	150	38,20

SEPARADOR "CONDOR"

CÓDIGO	RECUBRIMIENTO (mm)	Ø HASTA VARILLA	UDS. / BOLSA	PRECIO / 100 Unidades
SCONDOR20	20 mm	20 mm	500	5,30
SCONDOR30	30 mm	22 mm	500	6,25
SCONDOR40	40 mm	22 mm	500	9,11
SCONDOR50	50 mm	25 mm	500	13,35

SEPARADOR "TORRE"

CÓDIGO	RECUBRIMIENTO (mm)	UDS. / BOLSA	PRECIO / 100 Unidades
STORRE25	25 mm	1000	8,94
STORRE30	30 mm	500	10,61
STORRE35	35 mm	500	11,00
STORRE40	40 mm	500	13,95
STORRE50	50 mm	500	14,70

PIEZA FORJADO IN SITU "UNIFOR"

Separador para usar en los nervios de los forjados in situ. Pieza inerte de naturaleza polimérica. Posee unos ranurados en la superficie, lo que evita la formación de bolsas de aire durante el vibrado del hormigón. Las patillas superiores evitan que se salgan y se descoloquen las barras de corrugado durante el vibrado, mientras que las laterales colocadas a presión entre las bovedillas aseguran su perfecta ubicación. Los modelos PF102 y PF104 son para utilizar con bovedillas de poliestireno. La prolongación de las "patas" en forma de cuña facilita el clavado en el poliestireno, asegurando de este modo la posición de las varillas así como el recubrimiento mínimo.

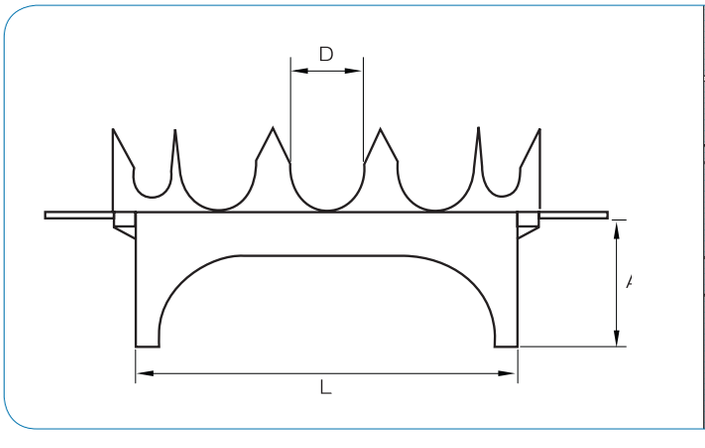

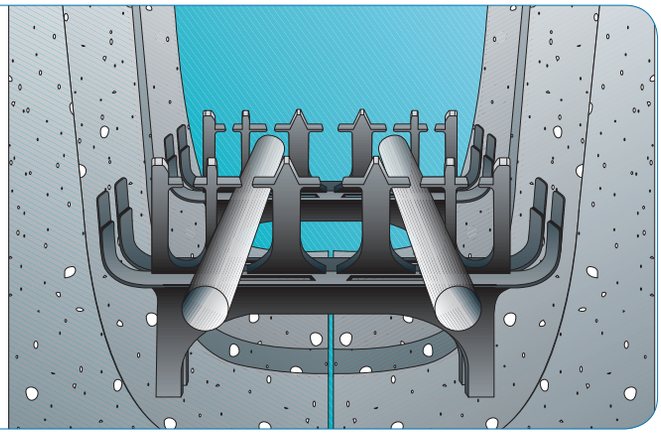

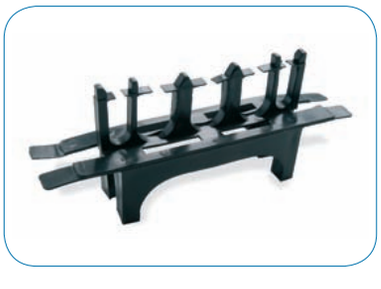

CÓDIGO	DESCRIPCIÓN	MEDIDAS (mm) L x A x D	UDS. / CAJA	PRECIO / 100 Unidades
PFI01	Corrugado de hasta 16 mm.	85 x 30 x 17	200	20,07

CÓDIGO	DESCRIPCIÓN	MEDIDAS (mm) L x A x D	UDS. / CAJA	PRECIO / 100 Unidades
PFI02	Corrugado de hasta 16 mm. Para uso con bovedillas de poliestireno.	85 x 60 x 17	100	23,54

OTROS ACCESORIOS PARA HORMIGÓN

CONO Ø22 MM

Para fijar los tableros de encofrado de los muros de hormigón.

CÓDIGO	UDS. / CAJA	PRECIO / 100 Unidades
CONO22	500	3,43

TAPÓN PLÁSTICO

Tapón para cubrir el hueco de los tubos separadores de encofrado en muros de hormigón.

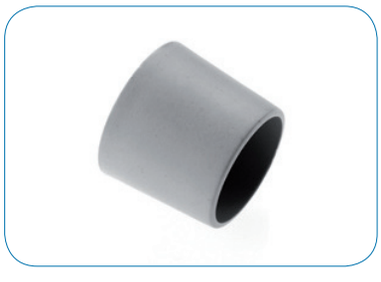

CÓDIGO	UDS. / CAJA	PRECIO / 100 Unidades
TAPL22	500	6,50

CONO PARA GUARDACUERPOS Ø40 MM (CON TAPA)

Cono para dejar perdido en el hormigón y posteriormente usarlo como vaina para la colocación de los guardacuerpos de seguridad.

CÓDIGO	UDS. / CAJA	PRECIO / 100 Unidades
CONG40	150	25,66

BASE CUADRADA PARA VALLA DE SEGURIDAD

Cajetín para la fijación de los soportes de las redes de seguridad tipo “horca”. Medidas 80x85mm.

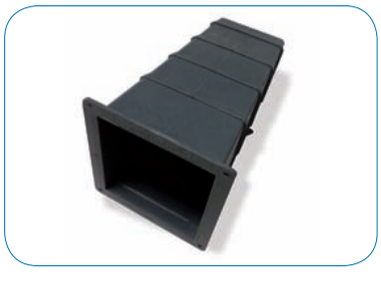

CÓDIGO	UDS. / CAJA	PRECIO / 100 Unidades
BASEC	48	131,95

CONDICIONES GENERALES DE VENTA

PRIMERA

A efectos de estas Condiciones generales, se mencionará en adelante a Industrial Recense, S.L. como el Vendedor y al solicitante como Cliente.

SEGUNDA

Los pedidos efectuados quedan bajo el ámbito de aplicación de las siguientes condiciones, solamente se podrán incluir, a petición del cliente, condiciones no previstas, cuando así lo consienta expresamente el Vendedor y se haga constar un anexo a la hoja de pedido oficial de Industrial Recense. No se aceptarán otras cláusulas aunque figuren en los pedidos o escritos de los clientes.

TERCERA

Los pedidos adquirirán validez cuando sean confirmados expresamente por el Vendedor, salvo que éste renuncie expresamente a tal confirmación.

CUARTA

El Vendedor se reserva el derecho de modificar sin previo aviso las descripciones, condiciones y características contenidas en los catálogos y tarifa de precios.

QUINTA

No podrá ser exigida ninguna clase de penalización por los eventuales retrasos que se puedan producir en los plazos de entrega que figuren en los pedidos del Vendedor. Transcurridos tres meses desde la confirmación del pedido, sin que éste haya sido suministrado, el Cliente puede darlo por cancelado, salvo que el retraso se deba a causas de fuerza mayor, en cuyo caso el Cliente deberá aguardar a que transcurran quince días desde la cesación de la causa de fuerza mayor para poder dar por cancelado dicho pedido.

SEXTA

El pago de los precios se realizará de la siguiente manera:

- Los precios NO incluyen los impuestos vigentes.
- No se aceptarán pedidos inferiores a 150 euros y, si excepcionalmente se hace, los < de 150€ llevarán un cargo de pedido de 15€.
- El Vendedor se reserva el derecho de poder exigir entregas de dinero a cuenta de la remisión del pedido solicitado.

SÉPTIMA

El Vendedor se reserva la propiedad de los productos suministrados hasta el momento en que el cliente cumpla todas y cada una de las condiciones pactadas en el presente contrato.

OCTAVA

En caso de cualquier posible rotura o falta de mercancía será necesario presentar una protesta en el momento de la entrega, anotándola en el albarán o nota de entrega. Asimismo, habrá que enviar una reclamación al vendedor en las 24 horas siguientes a la recepción. En caso de no cumplirse uno sólo de estos requisitos no será reconocido ningún tipo de daño.

GARANTÍA: Los productos suministrados tendrán un plazo de Garantía de 30 días, a contar desde la fecha de entrega de dicho pedido. La garantía se entenderá referida a la reparación o restitución de aquellos productos que presenten defectos no derivados de una deficiente manipulación, uso, tratamiento, transporte o reparación por parte del cliente o de un tercero.

La existencia de defectos ha de ser puesta en conocimiento del Vendedor dentro de los ocho días siguientes a su detección, respetando siempre el citado plazo máximo de garantía.

NOVENA

En caso de que el cliente conociese la existencia de un defecto en el producto suministrado, no comunicándolo al Vendedor y, aún así, lo vendiese a un tercero, el cliente responderá única y exclusivamente del pago de cualquier tipo de sanción administrativa derivada de la infracción de la normativa de protección de los Consumidores y Usuarios, o de cualquier indemnización a la que se le condene en aplicación de la Ley 22/1994, de Responsabilidad Civil por Daños Causados por Productos Defectuosos, no pudiendo repetir el pago de las mismas contra el Vendedor. Tal condición le será igualmente aplicable cuando el defecto causante del daño o motivador de la sanción se derive de una indebida manipulación o tratamiento del producto vendido, que alterase las condiciones en las que fue suministrado.

DÉCIMA

El Cliente podrá devolver el pedido dentro de los ocho días siguientes a la entrega del mismo salvo en piezas especiales fabricadas a medida. La devolución ha de efectuarse respetando el embalaje y presentación originales, de tal manera que el Vendedor retendrá una cantidad equivalente al 10% del precio del pedido devuelto.

UNDÉCIMA

Todas las medidas expresadas en este catálogo están sometidas a tolerancias según el material utilizado.

DUODÉCIMA

Las partes contratadas se someten a la jurisdicción de los Tribunales de Lugo, con renuncia expresa a su propio fuero. El hecho de cursar un pedido a Industrial Recense S.L. implica el conocimiento de las presentes cláusulas por parte de los Srs. clientes.

IMPUESTOS

Se cargará lo que corresponda a cada cliente según la legislación vigente.

FORMAS DE PAGO

Contado: al recibo de la mercancía (1,5% descuento).

La forma de pago se adecuará como máximo a los límites publicados en la ley 15/2010 del 5 de julio.

Gastos devolución por impagados 6%, mínimo 22€.

En los giros sin domiciliación bancaria, no nos hacemos cargo de los gastos en caso de producirse una devolución.

Otras condiciones a convenir.

TODOS LOS DATOS QUE APARECEN EN ESTA TARIFA SON VÁLIDOS SALVO ERROR TIPOGRÁFICO

RECENSE

TERWA

www.recense.com

PROXECTO COFINANCIADO POR IGAPE, XUNTA DE GALICIA E FONDO EUROPEO DE DESENVOLVEMENTO REXIONAL DO PROGRAMA OPERATIVO 2014-2020

XUNTA DE GALICIA

UNIÓN EUROPEA

Fondo Europeo de Desenvolvemento Rexional
«Unha maneira de facer Europa»

igape

galicia

Parque Empresarial, parcelas 33-39, 27720 A PONTENOVA - LUGO - ESPAÑA
Tel.: (34) 982 355 710 / Fax: (34) 982 355 995
e-mail: recense@recense.com
www.recense.com